エクステリア商品工事　施工概略図

YKK AP リウッドデッキ 200
間口= 2.0間(3,651mm)
出幅= 9尺(2,720mm)
色： ナチュラルブラウン
床板： 縦貼り
幕板： 標準幕板
束柱： Ｔタイプ(400～550mm)（色：プラチナステン）
追加部材： 段床用部材一式

YKK AP ルシアスデッキフェンスB04型＜ポリカパネルタイプ＞
笠木： 3スパン用×1セット
笠木部品： 端部キャップ×1セット
本体パネル： T100/08用×2枚 10用×1枚
中柱セット： T100（1本入り）×2セット
端柱セット： T100（2本入り）×1セット
デッキ材補強材： 先付用×2セット
色： 笠木 キャラメルチーク/柱・パネル枠 プラチナステン

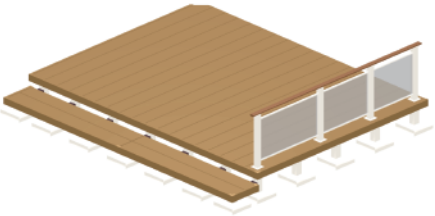

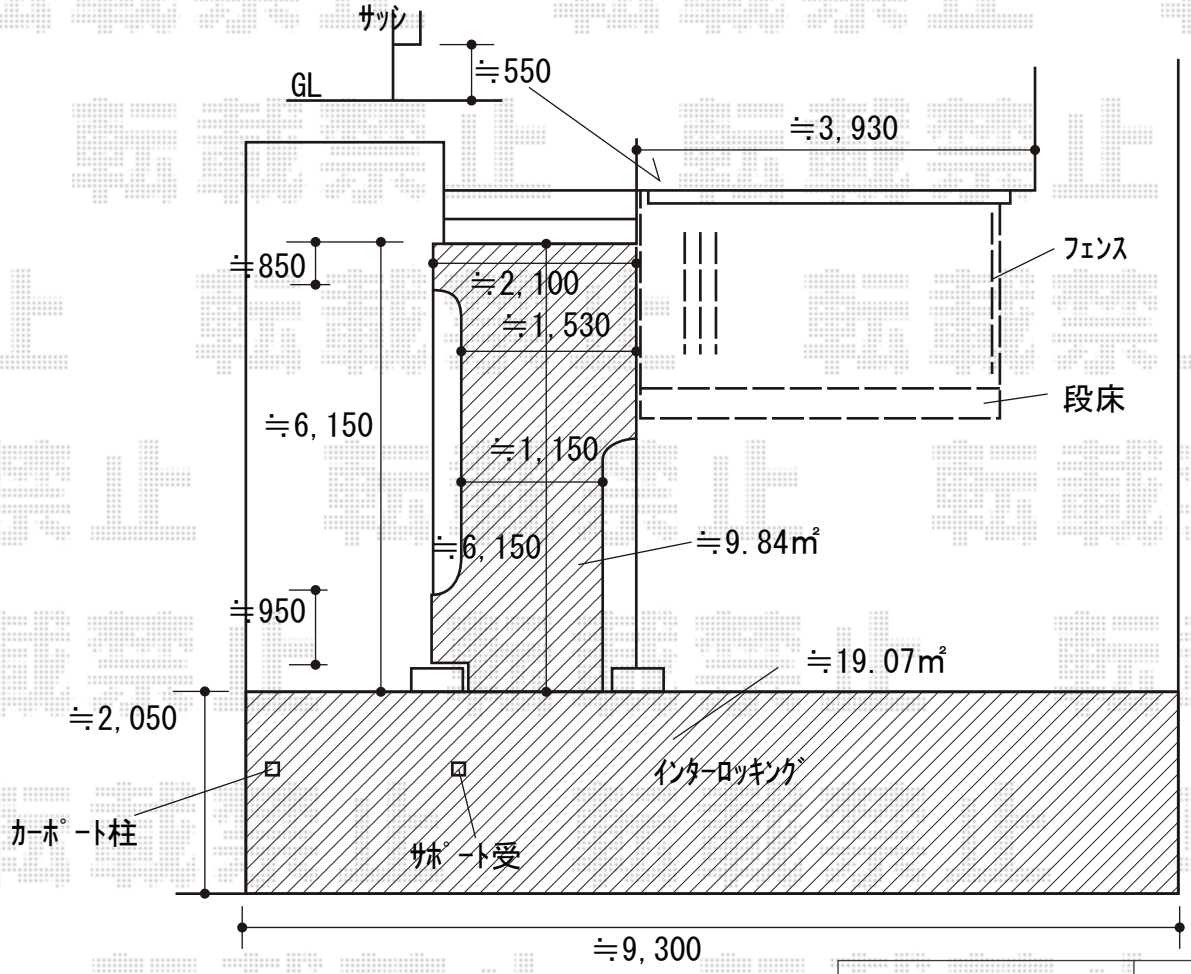

2020-5-723460	担当者	政井

エクスショップ

現場状況や作図制限により概略図の内容と多少の違いが生じることがございます。
施工時は、現場優先とさせて頂きたく思いますので、お立会い頂き、最終のご指示のほど、何卒、宜しくお願い致します。