ウッドデッキ・サイクルポート　施工概略図

YKK AP リウッドデッキ 200
間口= 2.5間(4,451mm)
出幅= 6尺(1,820mm)
色：　【仮】ナチュラルブラウン
床板：　縦貼り
幕板：　標準幕板
束柱：　Ｓタイプ(550mm)（色：【仮】カームブラック）

YKK AP リウッドデッキ 200　段床セット　正面タイプ　1段
色：　【仮】ナチュラルブラウン（束柱色：【仮】カームブラック）
間口=　2.5間

LIXIL フーゴAプラスミニ（アーチスタイル）木調色 積雪～20cm対応
幅=　2,099mm
奥行=　2,903mm(4台～7台用)
色：　【仮】シャイングレー+クリエモカ
屋根材：　【仮】ポリカーボネート（クリアマット・すりガラス調）
柱仕様：　ロング柱仕様（有効高 約2,500mm）

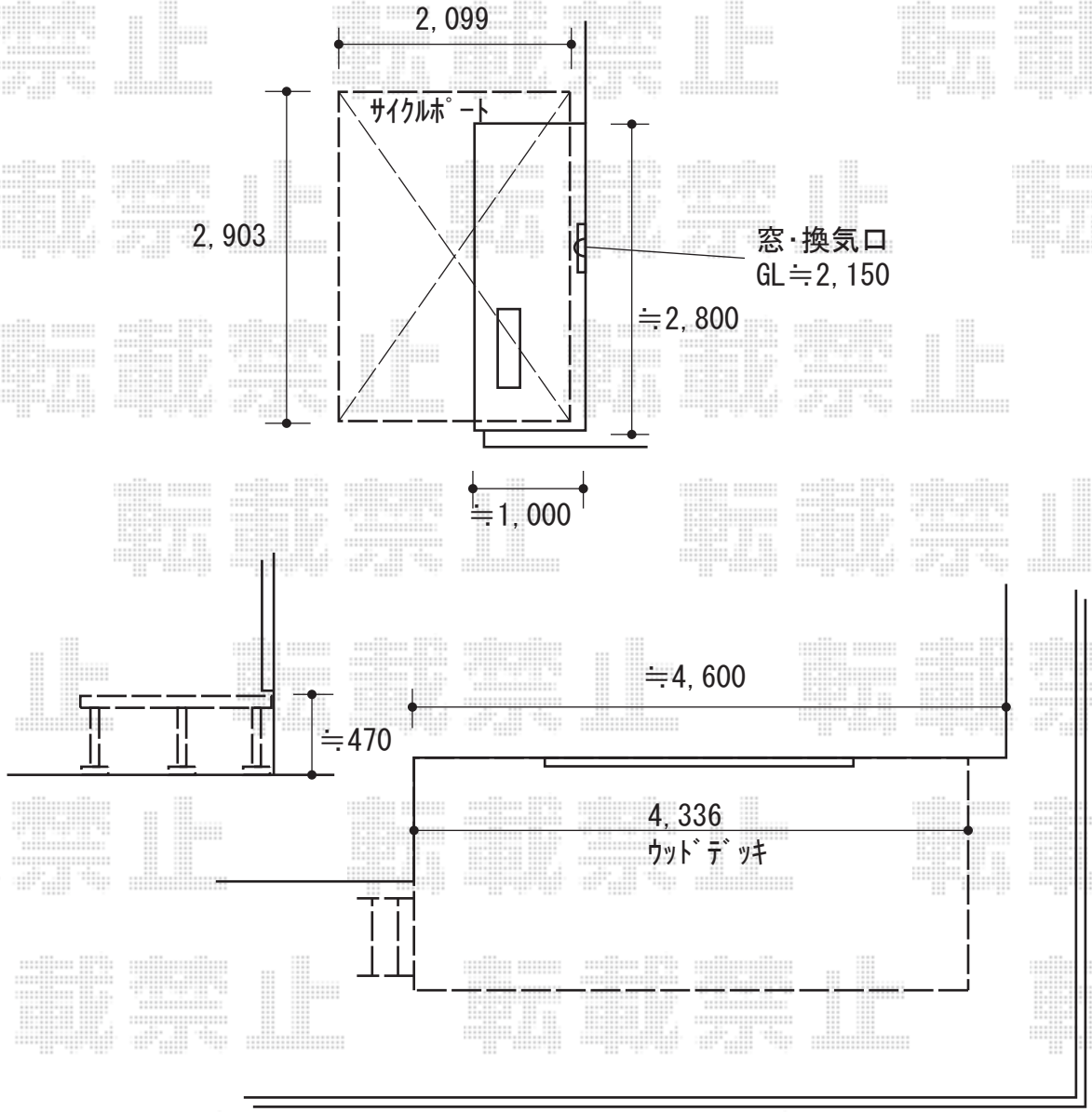

2020-5-728032	担当者	安田

エクスショップ

現場状況や作図制限により概略図の内容と多少の違いが生じることがございます。
施工時は、現場優先とさせて頂きたく思いますので、お立会い頂き、最終のご指示のほど、何卒、宜しくお願い致します。