ウッドデッキ　施工概略図

YKK AP リウッドデッキ 200
間口= 2.0間(3,651mm)　出幅= 9尺(2,720mm)　色： レッドブラウン
床板： 縦貼り　幕板： 標準幕板
束柱： Tタイプ(400～550mm)（色：カームブラック）
ーーーーーーーーーーーーーーーーーーーー
YKK AP リウッドデッキ200 点検口
点検口(把手付き)： 1セット　点検口用大引： 1本
追加部材： アルミ製束柱Tタイプ(2本入り)×1セット
色： レッドブラウン/束柱色：カームブラック
ーーーーーーーーーーーーーーーーーーーー
YKK AP リウッドステップ5型 Sタイプ(2段)×2セット
色： レッドブラウン
ーーーーーーーーーーーーーーーーーーーー
YKK AP リウッドデッキフェンス1型＜井桁格子＞
本体： T80/08用×2枚 10用×3枚 12用×2枚
中柱： T80×2本　端柱： T80×6本　90度専用角柱： T80×2本　色： レッドブラウン

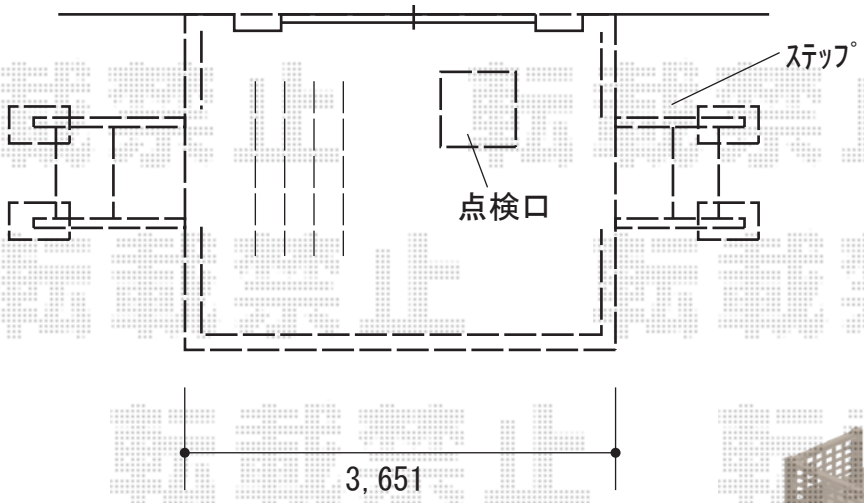

【イメージ図】

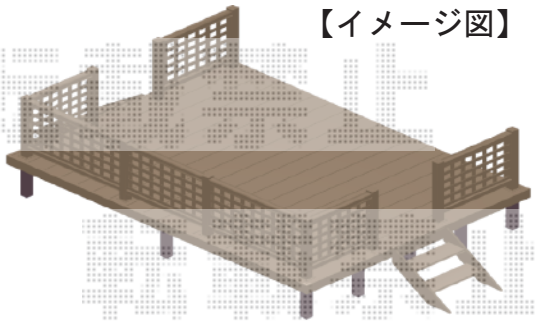

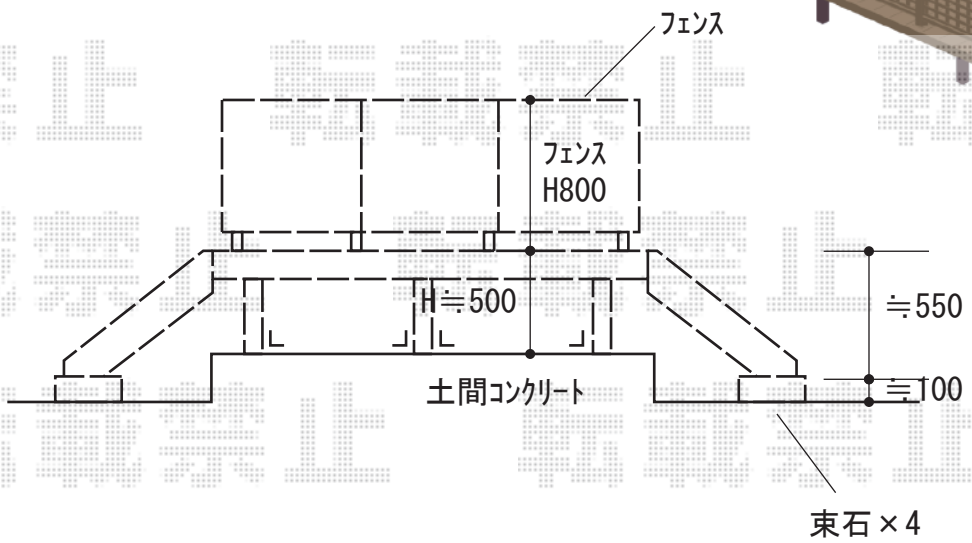

2020-5-732696	担当者	政井

エクスショップ

現場状況や作図制限により概略図の内容と多少の違いが生じることがございます。
施工時は、現場優先とさせて頂きたく思いますので、お立会い頂き、最終のご指示のほど、何卒、宜しくお願い致します。