バルコニー屋根　施工概略図

YKK AP ソラリア F型 屋根タイプ 単体 積雪～20cm対応
間口= メーター2.5間（柱芯々4,718mm　屋根幅5,030mm）
出幅= 6尺（1,770mm）
色： ピュアシルバー
屋根材： ポリカーボネート（トーメイマット）
柱仕様： 柱奥行移動タイプ（柱2本）
施工方法： 上止め仕様
躯体式バルコニー取付部品： 中間用×2

YKK AP 吊り下げ式固定物干し　ワイド　長さ：標準　2本入り*1セット
色： ピュアシルバー
数量： 2本入り1セット

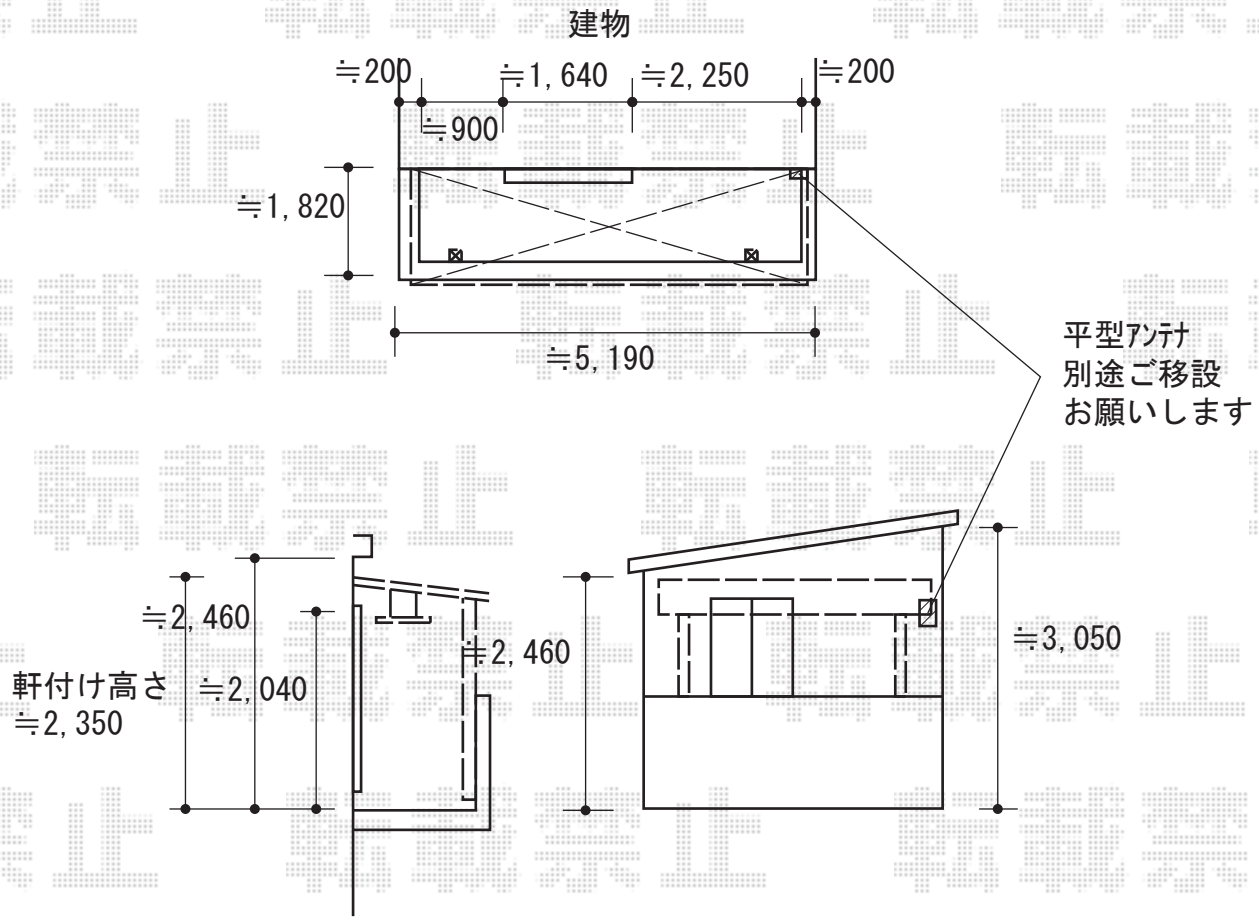

2020-5-734251	担当者	村上

エクスショップ

現場状況や作図制限により概略図の内容と多少の違いが生じることがございます。
施工時は、現場優先とさせて頂きたく思いますので、お立会い頂き、最終のご指示のほど、何卒、宜しくお願い致します。