フェンス　施工概略図

YKK AP シンプレオフェンスP1型 目隠しポリカパネル
本体1枚（W×H）= T120(1,975×920mm)（¥53,000）× 5枚
自由柱： T120*1mピッチ（¥6,200）× 11本
目隠しコーナー継手： T120（¥4,500）× 1セット
エンドキャップ：（¥900）× 1セット
色：【未定】

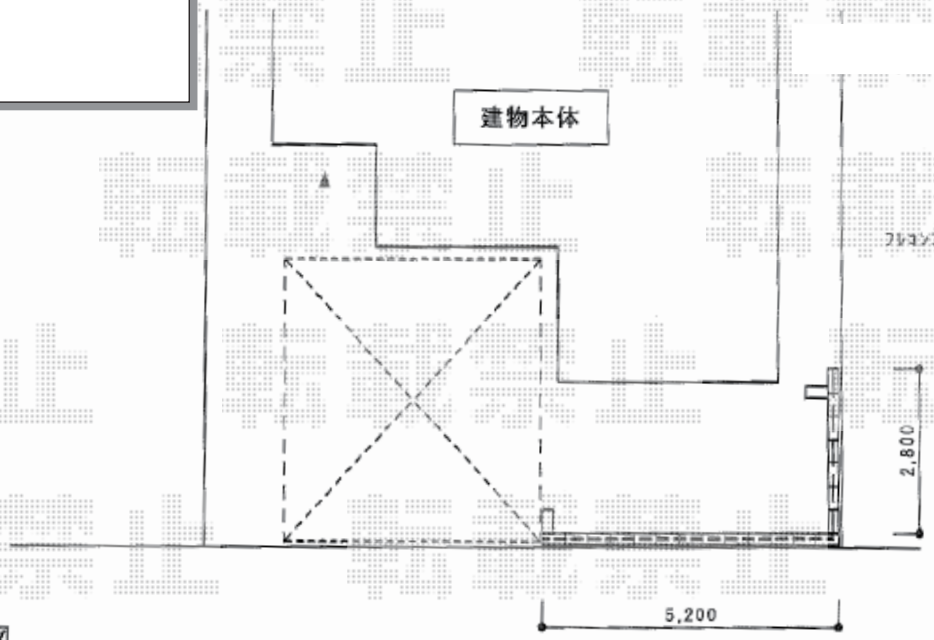

計画平面図

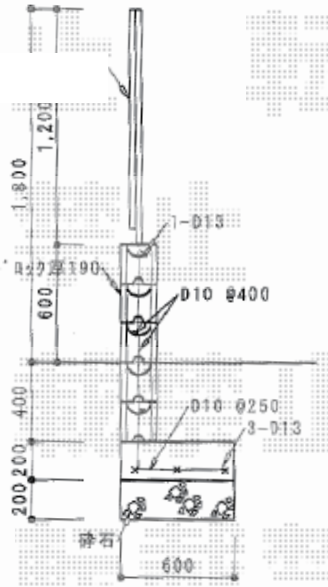

断面図

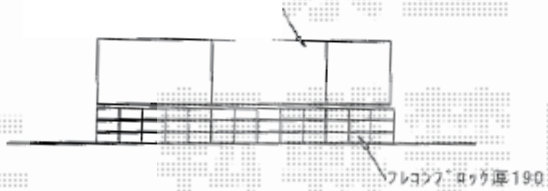

計画立面図

エクスショップ

現場状況や作図制限により概略図の内容と多少の違いが生じることがございます。
施工時は、現場優先とさせて頂きたく思いますので、お立会い頂き、最終のご指示のほど、何卒、宜しくお願い致します。

2020-6-737735

担当　内田