テラス屋根　施工概略図

YKK AP サザンテラス（パーゴラ仕様）テラスタイプ 単体 積雪～50cm対応
間口= 関東間1.5間（柱芯々2,575mm　屋根幅2,780mm）
出幅= 6尺（1,770mm）
色： キャラメルチーク
屋根材： ポリカーボネート（トーメイマット）
柱仕様： 柱奥行移動タイプ（柱2本）/ロング柱
施工方法： 上止め仕様

YKK AP 水平式物干しセット アルミ物干し竿なし
仕様： テラス柱A用/長さ標準/2本入り
色： ブラウン

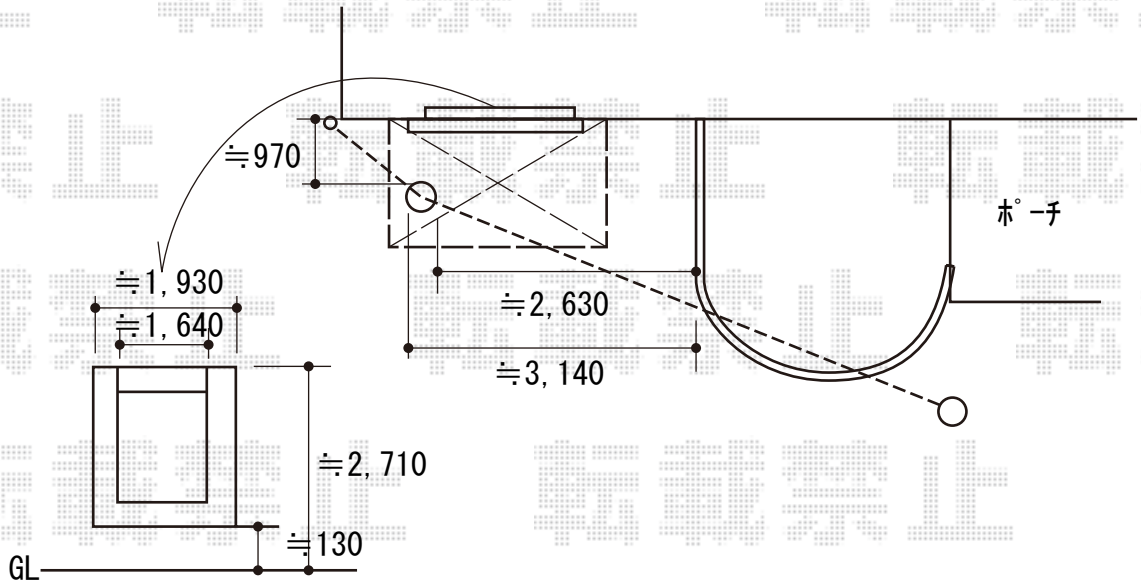

2020-6-740100	担当者	安田

エクスショップ

現場状況や作図制限により概略図の内容と多少の違いが生じることがございます。
施工時は、現場優先とさせて頂きたく思いますので、お立会い頂き、最終のご指示のほど、何卒、宜しくお願い致します。