テラス屋根・カーポート　施工概略図

四国化成 スマートトップ 独立テラス 後柱仕様 単体 積雪～20cm対応
間口= 4,346mm
出幅= 7尺（2093mm）
色： ステンカラー
屋根材： 熱線吸収ポリカーボネート（クリアマット）
柱仕様： 延高柱（有効高 約2,700mm）

四国化成 スマート トップ オプション
すき間カバー(躯体用)： 43用【TSC-43SC】 × 1
偏芯基礎部材： 【TOP-HKB】 × 2
竿掛けセット： 吊下げ式 2本入り×1セット【04TOP-SC】 × 1

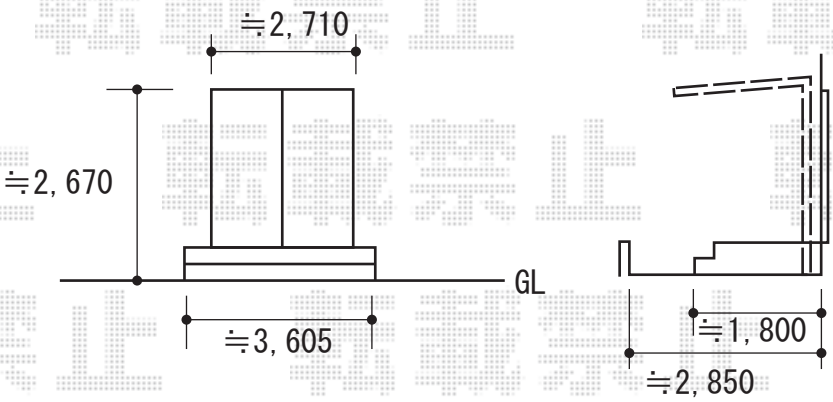

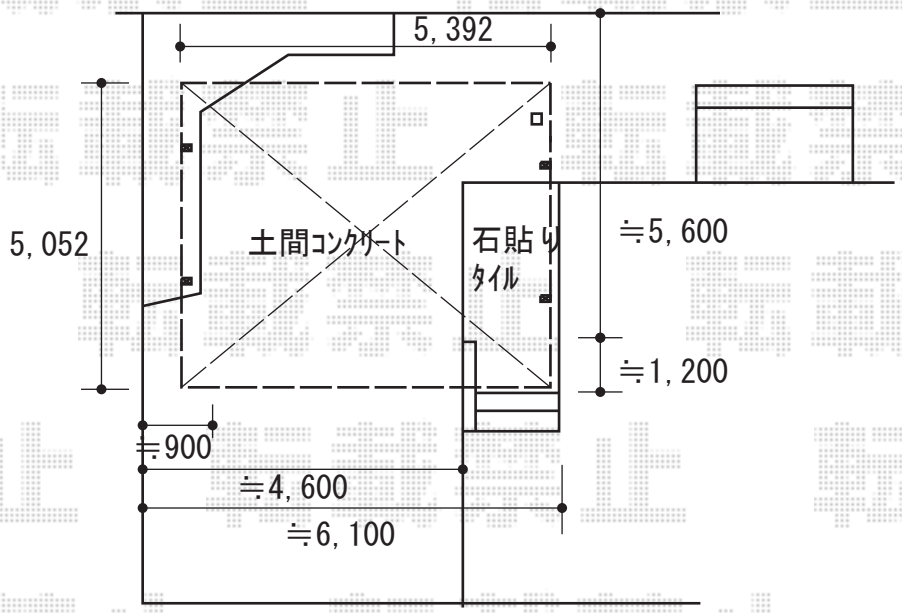

Value Select プレシオスポート ワイド 積雪～20cm対応
幅= 5,392mm
奥行= 5,052mm
色： ノーブルステン
屋根材： 熱線遮断ポリカーボネート（スカイブルーマット調）
柱仕様： ハイルーフ柱仕様（有効高 約2,250mm）

2020-6-748855	担当者	安田

エクスショップ

現場状況や作図制限により概略図の内容と多少の違いが生じることがございます。
施工時は、現場優先とさせて頂きたく思いますので、お立会い頂き、最終のご指示のほど、何卒、宜しくお願い致します。