テラス屋根・物置　施工概略図

YKK AP サザンテラス（パーゴラ仕様）テラスタイプ 単体 積雪～20cm対応
間口= 関東間2.0間（柱芯々3,485mm　屋根幅3,690mm）
出幅= 8尺（2,370mm）
色： キャラメルチーク
屋根材： ポリカーボネート（アースブルー）
柱仕様： 柱奥行移動タイプ（柱2本）/ロング柱
施工方法： 上止め仕様

YKK AP サザンテラス 加工用追加部材(テラス屋根本体色：キャラメルチーク)
垂木・側枠・化粧材： 【KTC-CP-09-1】　× 1セット
前枠・垂木掛け： 【KTC-BP-18S-M】　× 1セット

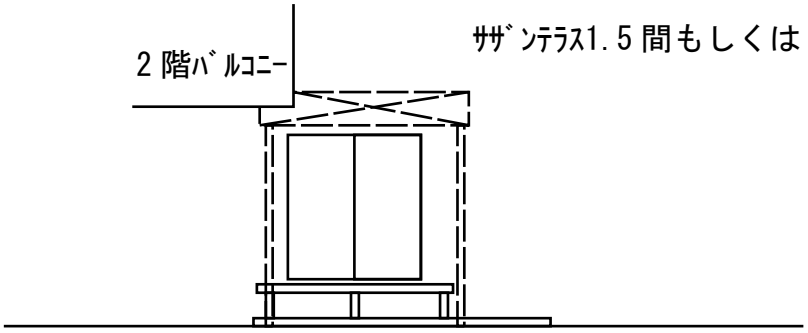

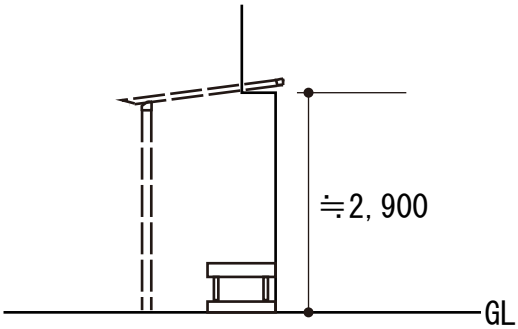

イナバ物置 ＜ご提案【仮】＞
ナイソーシスター　1520×920×1903(KMW-159EP)
間口= 1,520mm
奥行= 920mm
高さ= 1,903mm
色： クラシックブラウン
屋根タイプ： 標準型
耐荷重タイプ： 一般型
【未定】棚タイプ： 【仮】長もの収納タイプ
数量： 1台

【物置予定位置】

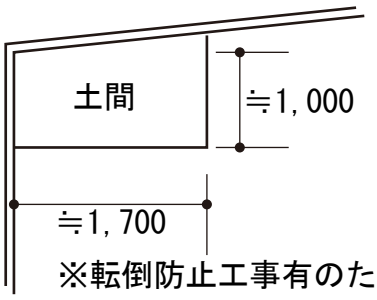

※転倒防止工事有のため、
両側のｸﾘｱﾗﾝｽ≒100 確保致します（両側）

2020-6-749068	担当者	安田

エクスショップ

現場状況や作図制限により概略図の内容と多少の違いが生じることがございます。
施工時は、現場優先とさせて頂きたく思いますので、お立会い頂き、最終のご指示のほど、何卒、宜しくお願い致します。