フェンス　施工概略図

LIXIL フェンスAB YL1型 横ルーバー1 アルミ多段柱使用(パネル1段)
本体1枚 (W×H) = T-10(2,000mm×940mm) × 3枚
アルミ多段柱： T-22(2,201.5mm)＊1mピッチ × 7本
上下ブラケットセット： 60×60用 × 7セット
端部キャップセットF： T-10 × 1セット
継手セット： 多段用 × 1セット
色： シャイングレー

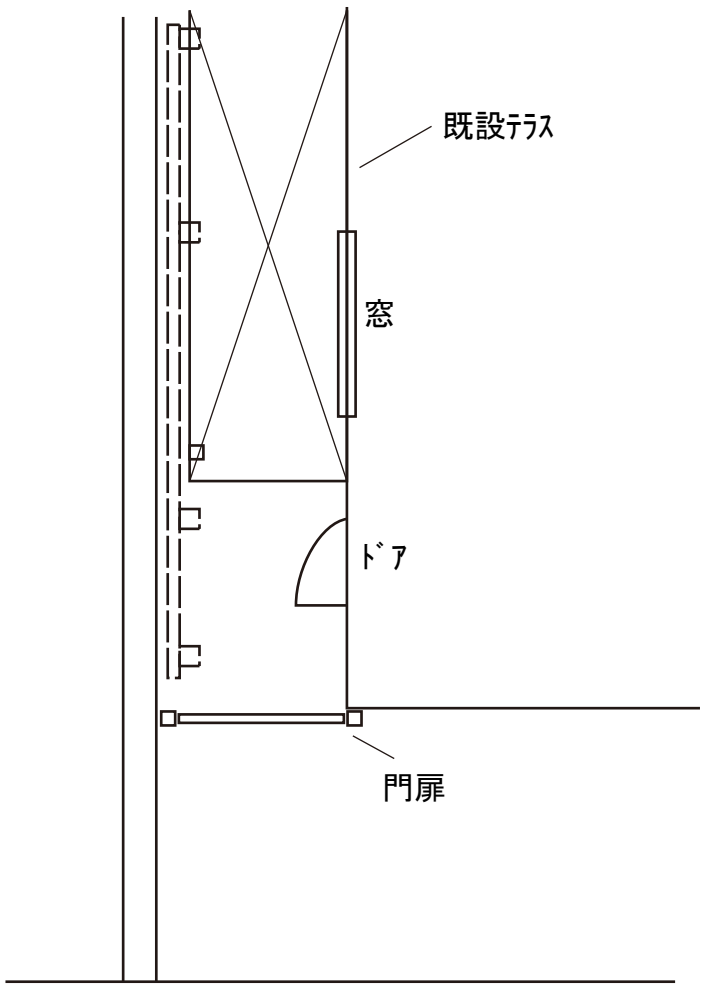

2020-6-749140	担当者	増本

エクスショップ

現場状況や作図制限により概略図の内容と多少の違いが生じることがございます。
施工時は、現場優先とさせて頂きたく思いますので、お立会い頂き、最終のご指示のほど、何卒、宜しくお願い致します。