カーポート　施工概略図

Value Select ソリッドポート 積雪～20cm対応
幅= 2,393mm
奥行= 5,028mm
色： ナチュラルシルバー
屋根材： ポリカーボネート（クリアマット・すりガラス調）
柱仕様： ロング柱仕様（有効高 約2,200mm）

Value Select ソリッドポート用着脱式サポート柱 2本入り×1セット
色： ナチュラルシルバー
柱仕様： ロング柱仕様（有効高 約2,200mm）用

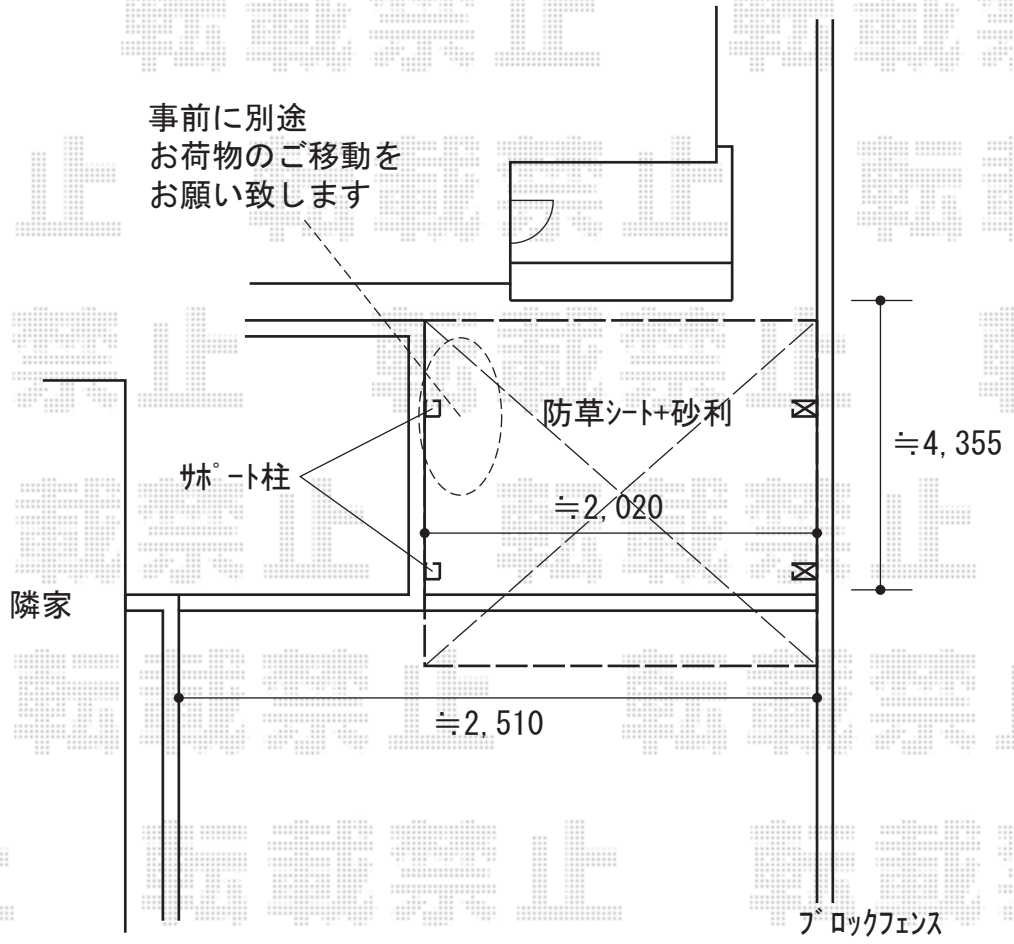

2020-7-751352	担当者	木挽

エクスショップ

現場状況や作図制限により概略図の内容と多少の違いが生じることがございます。
施工時は、現場優先とさせて頂きたく思いますので、お立会い頂き、最終のご指示のほど、何卒、宜しくお願い致します。