テラス屋根　施工概略図

YKK AP ソラリア F型 テラスタイプ 単体 積雪～20cm対応
間口= 関東間3.0間通し（柱芯々5,305mm　屋根幅5,490mm）
出幅= 5尺（1,470mm）
色： プラチナステン
屋根材： ポリカーボネート（アースブルー）
柱仕様： 柱標準タイプ（柱2本）
施工方法： 上止め仕様

YKK AP ソラリア　吊り下げ物干し　標準　2本入り×1セット
色： プラチナステン

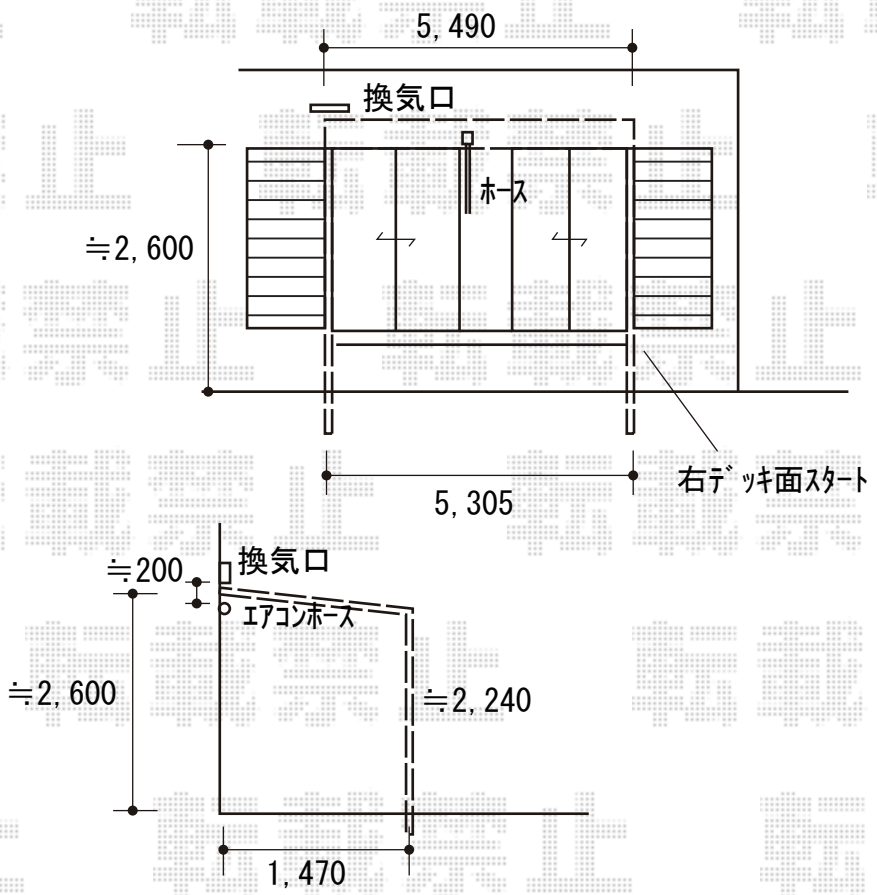

2020-7-752231	担当者	安田

エクスショップ

現場状況や作図制限により概略図の内容と多少の違いが生じることがございます。
施工時は、現場優先とさせて頂きたく思いますので、お立会い頂き、最終のご指示のほど、何卒、宜しくお願い致します。