ウッドデッキ工事　施工概略図

YKK AP リウッドデッキ 200
間口= 約3,051mm
出幅= 7尺（2,120mm）
色： ナチュラルブラウン
床板： 縦貼り/千鳥貼り
幕板： 標準幕板
束柱： Hタイプ(550～700mm)（色：カームブラック）

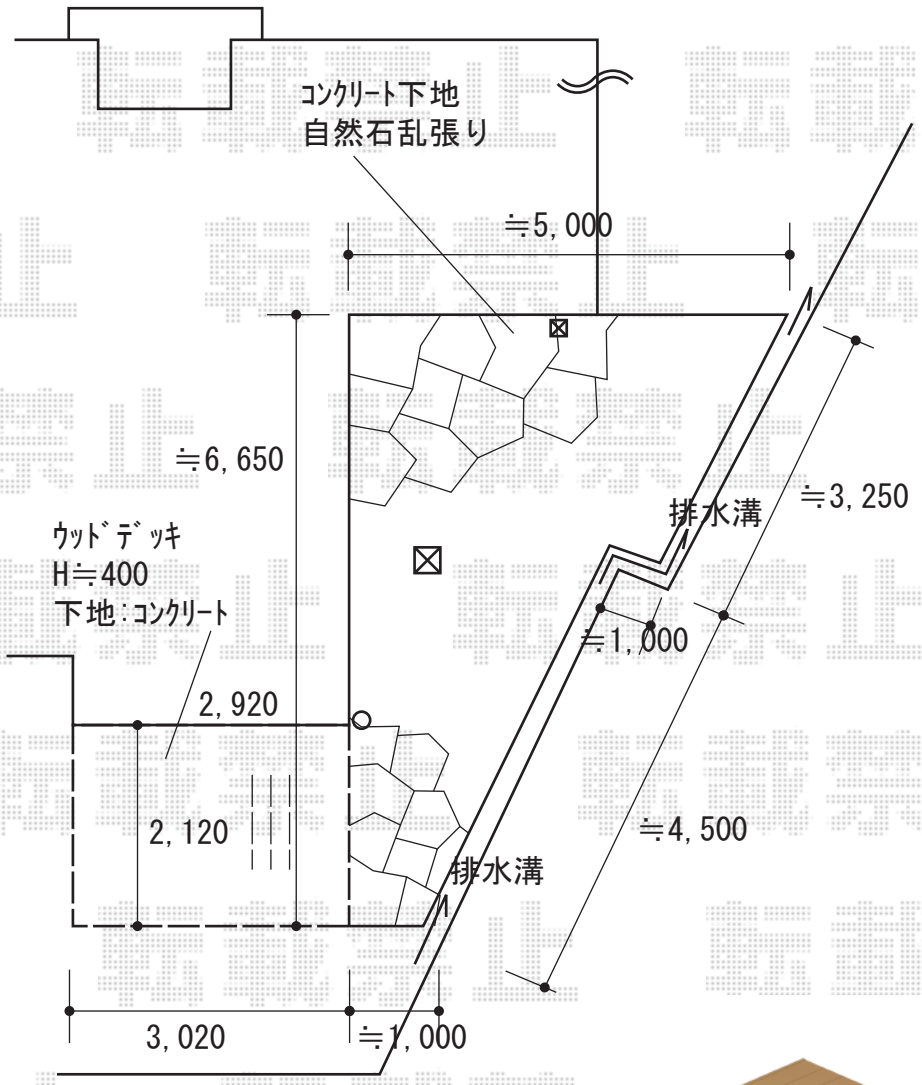

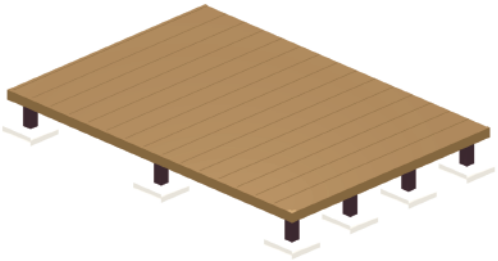

2020-7-757527	担当者	政井

エクスショップ

現場状況や作図制限により概略図の内容と多少の違いが生じることがございます。
施工時は、現場優先とさせて頂きたく思いますので、お立会い頂き、最終のご指示のほど、何卒、宜しくお願い致します。