ストックヤード　施工概略図

YKK AP ストックヤードII オープンタイプ 積雪～20ｃｍ対応
間口= 関東間2.5間[1.0+1.5間]（4,575mm）
出幅= 6尺（1,745mm）
高さ= 2,785mm
色： ブラウン
屋根材： ポリカーボネート波板（ブロンズマット）
囲い材： ポリカーボネート波板（ブロンズマット）
側面ユニット(外観左/外観右)： 無し

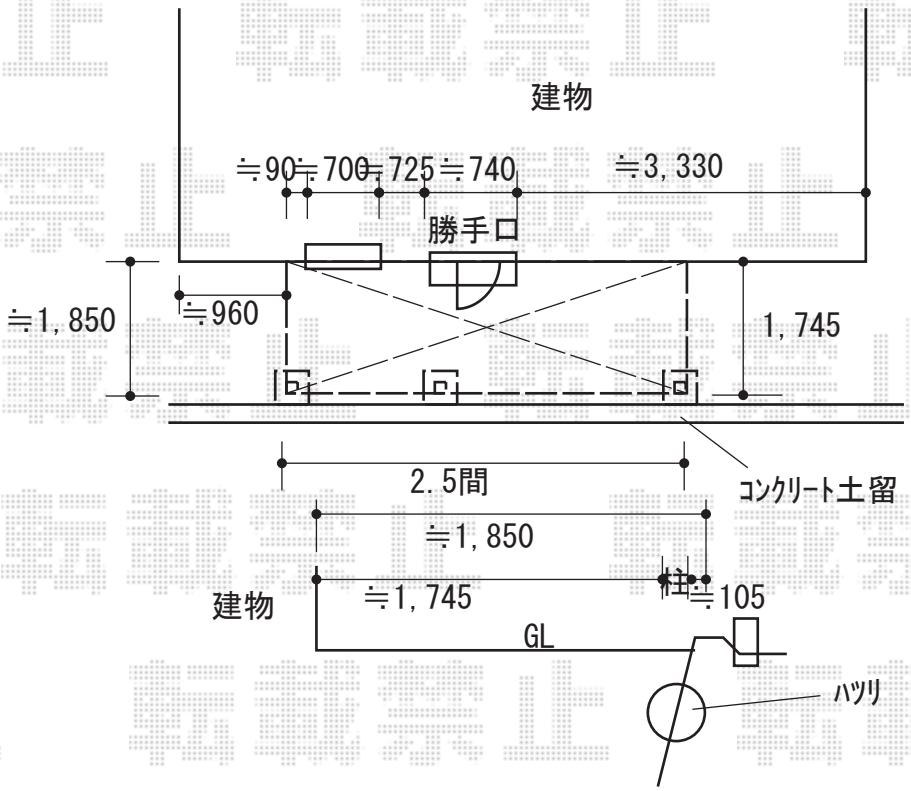

2020-7-758143	担当者	三村

エクスショップ

現場状況や作図制限により概略図の内容と多少の違いが生じることがございます。
施工時は、現場優先とさせて頂きたく思いますので、お立会い頂き、最終のご指示のほど、何卒、宜しくお願い致します。