テラス屋根　施工概略図

YKK AP サザンテラス（パーゴラ仕様）テラスタイプ 単体
間口= 関東間1.5間（柱芯々2,575mm　屋根幅2,780mm）
出幅= 5尺（1,470mm）
色： キャラメルチーク
屋根材： 熱線遮断ポリカーボネート（アースブルーマット調）
柱仕様： 柱奥行移動タイプ*ロング柱（柱2本）
施工方法： 上止め仕様

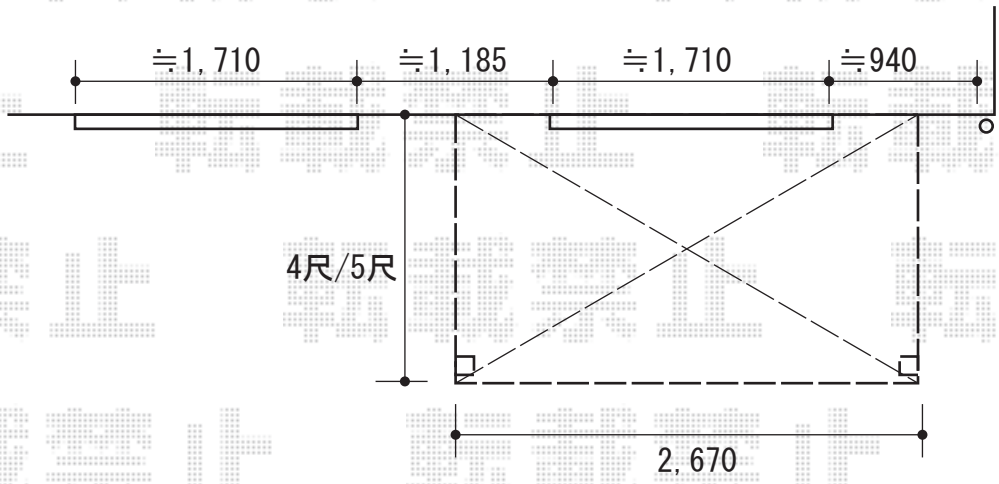

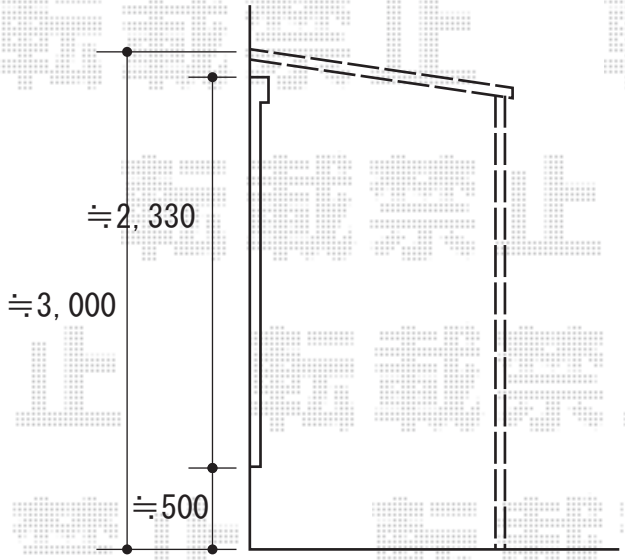

2020-7-758351	担当者	村上

エクスショップ

現場状況や作図制限により概略図の内容と多少の違いが生じることがございます。
施工時は、現場優先とさせて頂きたく思いますので、お立会い頂き、最終のご指示のほど、何卒、宜しくお願い致します。