バルコニー屋根　施工概略図

YKK AP ソラリア R型 ルーフタイプ 単体 積雪～20cm対応
間口= 関東間1.5間（方杖芯々2,730mm　屋根幅2,805mm）
出幅= 3尺（870mm）
色： プラチナステン
屋根材： ポリカーボネート（トーメイマット）
柱仕様： 柱無しタイプ
施工方法： 上止め

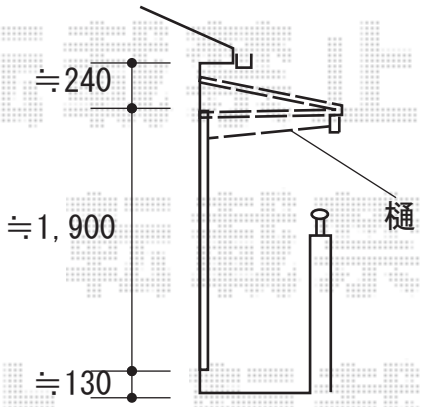

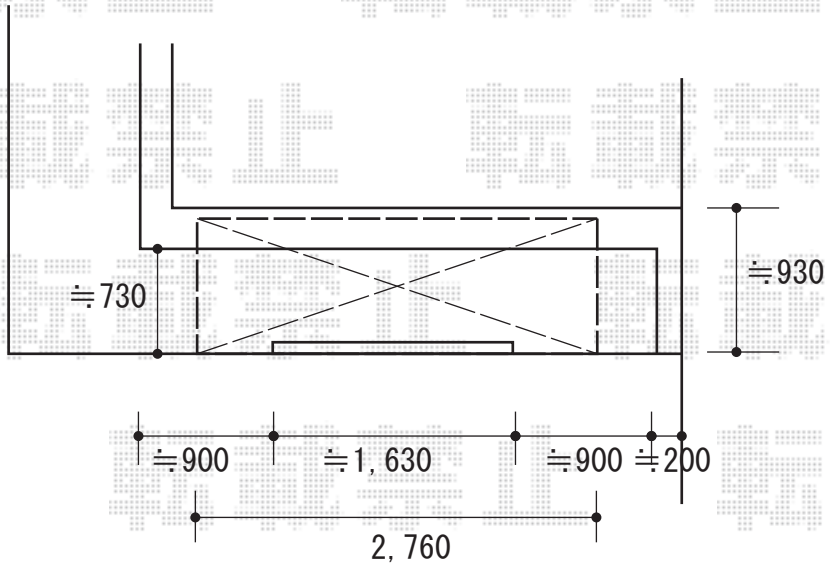

2020-7-758380	担当者	安田

エクスショップ

現場状況や作図制限により概略図の内容と多少の違いが生じることがございます。
施工時は、現場優先とさせて頂きたく思いますので、お立会い頂き、最終のご指示のほど、何卒、宜しくお願い致します。

転載禁止