テラス屋根　施工概略図

LIXIL スピーネ F型 1500 テラスタイプ 単体 積雪～50cm対応
間口= 関東間1.5間（柱芯々2,530mm　屋根幅2,750mm）
出幅= 8尺（2,385mm）
色： オータムブラウン
屋根材： 熱線吸収アクアポリカーボネート(クリアS)
柱仕様： 柱位置固定タイプ（柱2本）＊ロング柱
施工方法： 上止め仕様

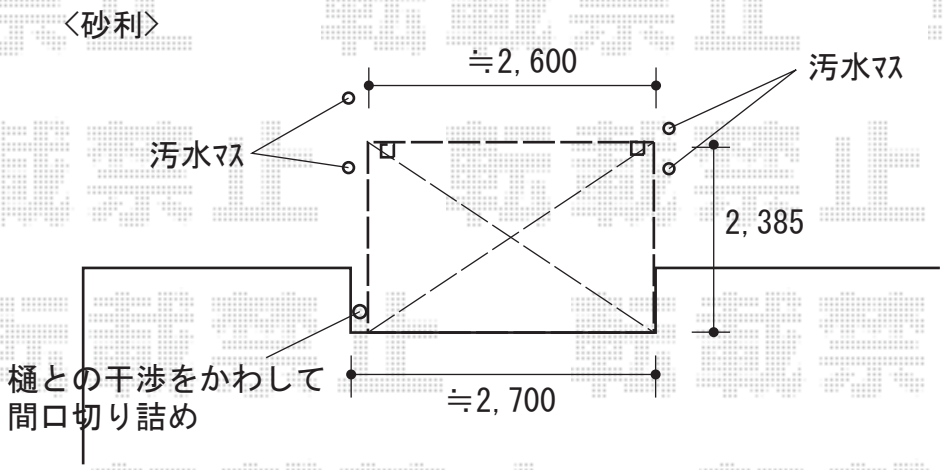

2020-7-760859	担当者	安田

エクスショップ

現場状況や作図制限により概略図の内容と多少の違いが生じることがございます。
施工時は、現場優先とさせて頂きたく思いますので、お立会い頂き、最終のご指示のほど、何卒、宜しくお願い致します。

転載禁止