テラス/バルコニー屋根　施工概略図

LIXIL 【1階】スピーネ R型 ルーフタイプ 単体 積雪～20cm対応
間口= メーター2000（柱芯々1,800mm　屋根幅2,020mm）
出幅= 3尺（885mm）
色： オータムブラウン
屋根材： ポリカーボネート（クリアマット・すりガラス調）
柱仕様： 柱無しタイプ
施工方法： 下止め

YKK AP 【2階】ソラリア R型 屋根タイプ 単体 積雪～20cm対応
間口= メーター1.5間（柱芯々2,718mm　屋根幅3,030mm）
出幅= 5尺（1,470mm）
色： ブラウン
屋根材： ポリカーボネート（トーメイマット）
柱仕様： 柱奥行移動タイプ（柱2本）
施工方法： 下止め
躯体式バルコニー取付部品： 中間用×2

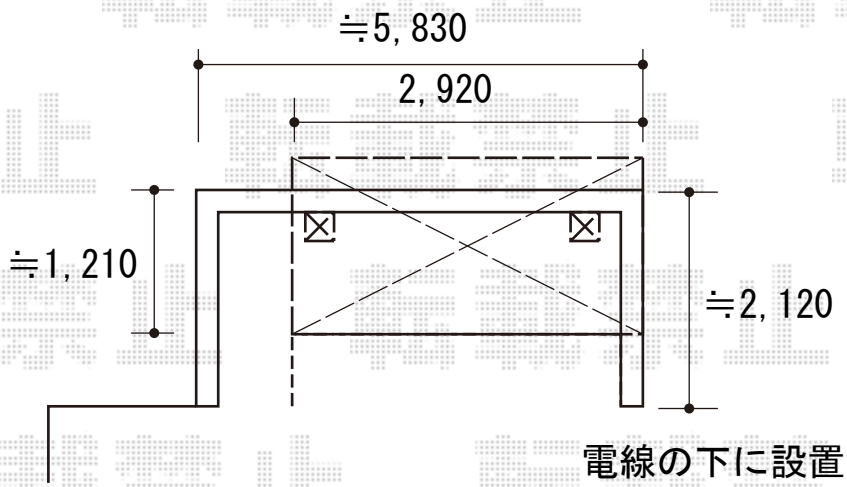

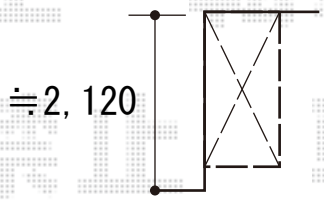

2020-7-763214	担当者	村上

エクスショップ

現場状況や作図制限により概略図の内容と多少の違いが生じることがございます。
施工時は、現場優先とさせて頂きたく思いますので、お立会い頂き、最終のご指示のほど、何卒、宜しくお願い致します。

転載禁止