フェンス　施工概略図

Value Select ミエッタフェンス 防犯たて格子タイプ 自由柱施工
本体1枚 (W×H) = T80(1,975×720mm)× 9枚
自由柱： T80 × 15本
格子付きコーナー継手： T80 × 3セット
端部キャップ： × 1セット
色： チャコールブラック

LIXIL 雨樋セット
雨樋セット： 【RFA01010A】× 1
丸樋： 【RED50】× 1
色： マイルドブラック

LIXIL カーポート屋根材
数量： 【RFE22】× 12
色： ライトブラウン

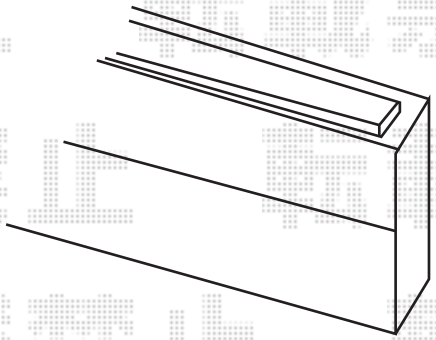

化粧ﾌﾞﾛｯｸ
厚み150
笠木ﾓﾙﾀﾙ仕上げ

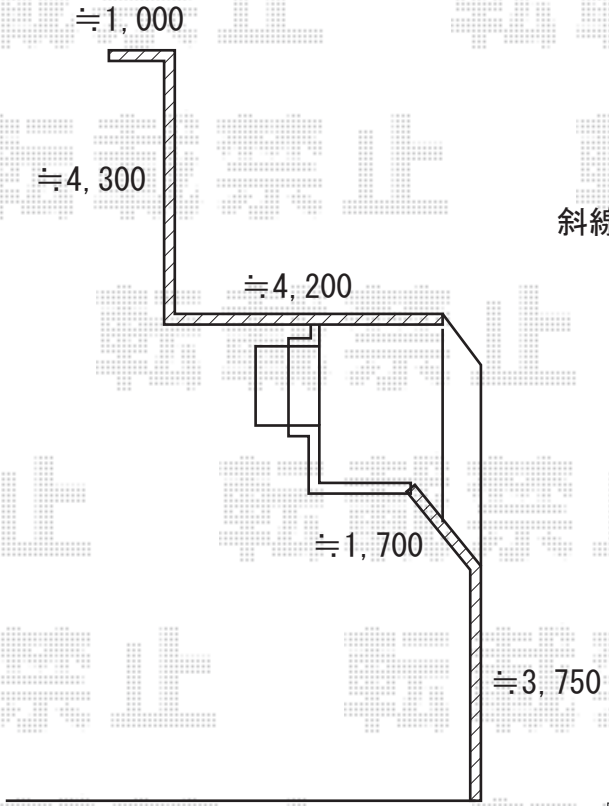

斜線部:施工

2020-8-767328	担当者	内田

エクスショップ

現場状況や作図制限により概略図の内容と多少の違いが生じることがございます。
施工時は、現場優先とさせて頂きたく思いますので、お立会い頂き、最終のご指示のほど、何卒、宜しくお願い致します。