手すり　施工概略図

YKK AP パルトナーUDフェンス1型（手すり）自立タイプ 笠木のみタイプ
樹脂笠木（A型/円形）： 1スパン用 L1500　× 2本
自在コーナー継手： A型　× 1セット
端部アールキャップ： 1型/A型　× 2個
標準柱（湿式用）： T80　× 3本
標準柱（湿式用）： T100　× 1本
自在傾斜部品：　4セット
色： 笠木・端部キャップ/キャラメルチーク　柱・その他/プラチナステン

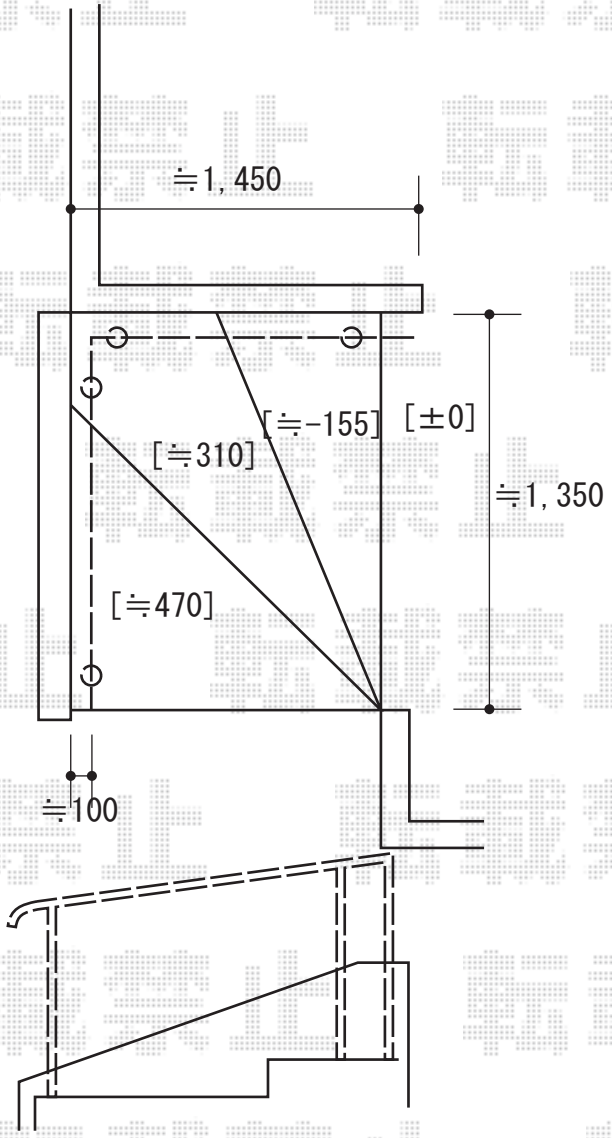

2020-8-769360	担当者	三村

エクスショップ

現場状況や作図制限により概略図の内容と多少の違いが生じることがございます。
施工時は、現場優先とさせて頂きたく思いますので、お立会い頂き、最終のご指示のほど、何卒、宜しくお願い致します。