手すり・フェンス　施工概略図

LIXIL グリップライン 歩行補助手すり トップビーム1段仕様
柱： トップ埋込柱/T-8 × 4本
ブラケット： トップストレートブラケット × 4セット
φ38手すり用ビーム： 中間用W1200 × 1本
φ38手すり用ビーム： 端部用W1350 × 2本
継手： ストレート継手 × 2セット
キャップ： 端部キャップ × 1セット　キャップ： 端部Rキャップ × 1セット
色： ビーム：シャイングレー/柱・継手・ブラケット：シャイングレー

積水樹脂 メッシュフェンスMO 間仕切柱施工
本体1枚（W×H）= H800（2,000×800mm） × 5枚
支柱： H800 × 7本　支柱金具： H800 × 3セット
支柱金具端末用： H800 × 2セット　支柱金具コーナー用： H800 × 2セット
保護キャップ： × 4セット　色： ブラウン

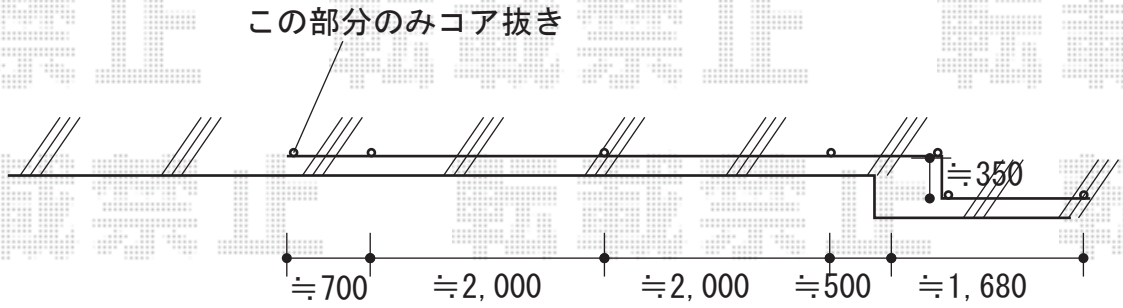

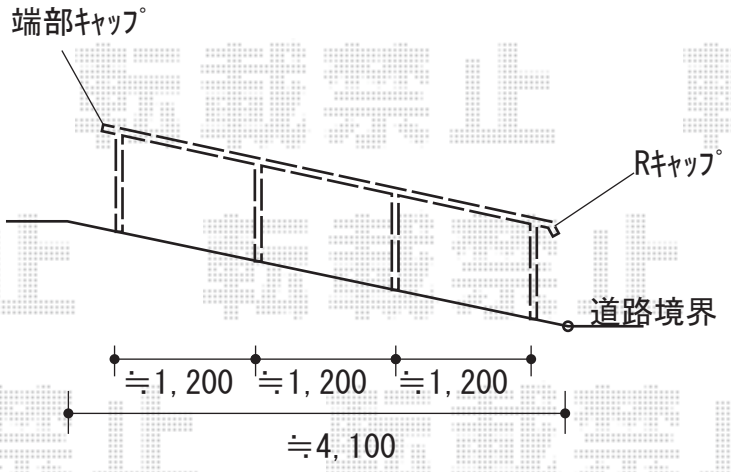

2020-8-772139	担当者	伊野

エクスショップ

現場状況や作図制限により概略図の内容と多少の違いが生じることがございます。
施工時は、現場優先とさせて頂きたく思いますので、お立会い頂き、最終のご指示のほど、何卒、宜しくお願い致します。