門扉　施工概略図

YKK AP ルシアス門扉BW01型 横スリット 片開き 複合カラー 門柱使用
扉幅 = 1,000mm
扉高 = 1,200mm
色： プラチナステン+キャラメルチーク
錠： 打掛錠1型
開き： 内開き

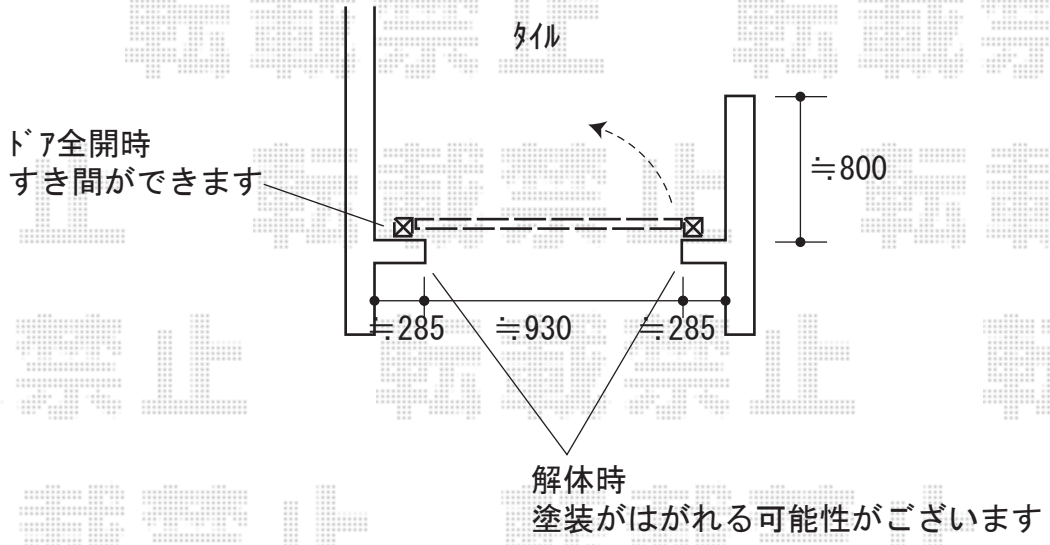

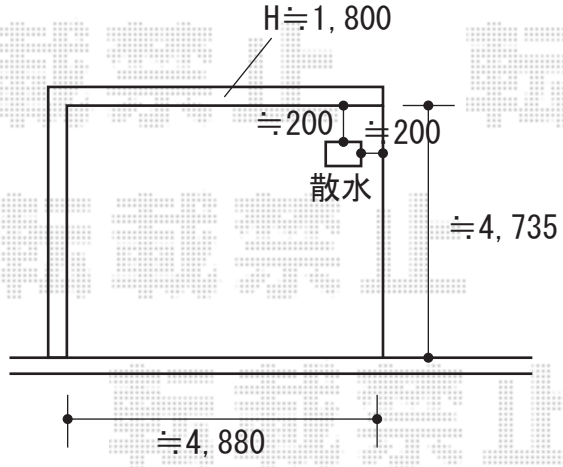

2020-8-772577	担当者	木附

エクスショップ

現場状況や作図制限により概略図の内容と多少の違いが生じることがございます。
施工時は、現場優先とさせて頂きたく思いますので、お立会い頂き、最終のご指示のほど、何卒、宜しくお願い致します。