ウッドデッキ　施工概略図

Value Select マージウッドデッキ
間口= 1.5間(2,651mm)
出幅= 4尺(1,220mm)
色： ナチュラルウッド
床板： 縦貼り
幕板： 標準幕板
束柱： Tタイプ(400～550mm)（色：ノーブルステン）

Value Select マージウッドデッキ ステップ Sタイプ（2段）
色： ナチュラルウッド

Value Select ルーバーデッキフェンス
本体：　　T80/10用×1枚
中柱（端柱）：　　T80×2本
色： ナチュラルウッド

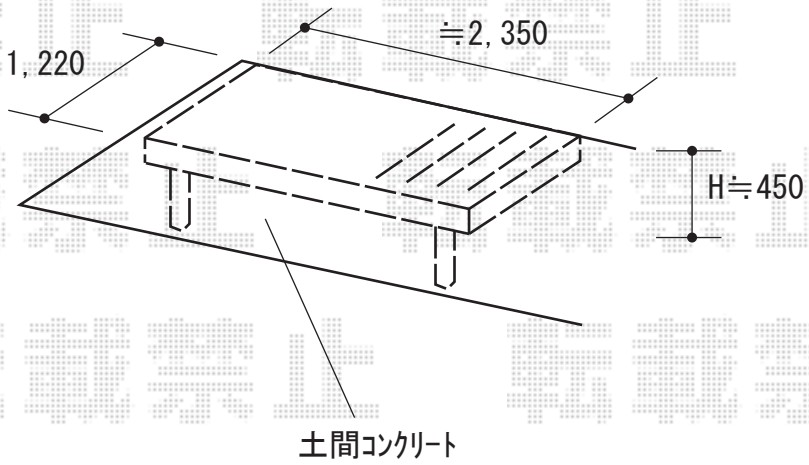

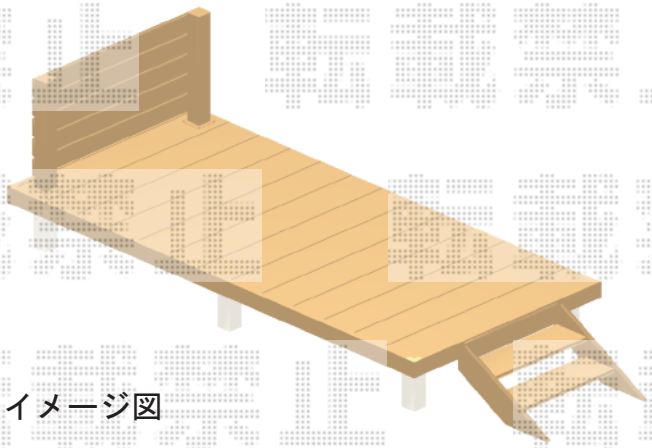

※イメージ図

2020-8-773058	担当者	三村

エクスショップ

現場状況や作図制限により概略図の内容と多少の違いが生じることがございます。
施工時は、現場優先とさせて頂きたく思いますので、お立会い頂き、最終のご指示のほど、何卒、宜しくお願い致します。