テラス屋根　施工概略図

YKK AP ソラリア F型 テラスタイプ 単体 積雪～20cm対応
間口= メーター1.0間（柱芯々1,845mm　屋根幅2,030mm）
出幅= 5尺（1,470mm）
色： ホワイト
屋根材： ポリカーボネート（トーメイマット）
柱仕様： 柱標準タイプ（柱2本）
施工方法： 上止め仕様

YKK AP 吊り下げ式固定物干し 標準タイプ
色： ホワイト
長さ： 標準
数量： 2本入り×1セット

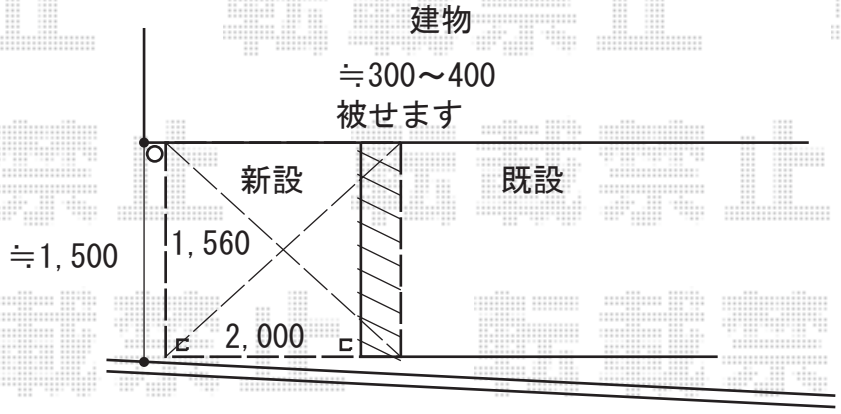

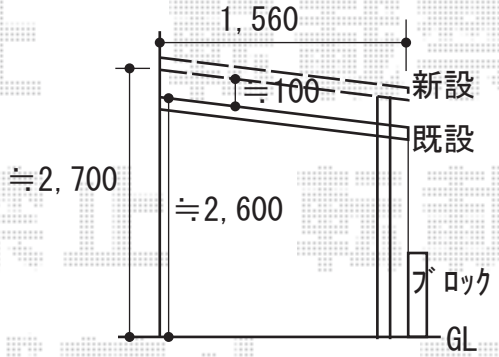

2020-8-776782	担当者	村上

エクスショップ

現場状況や作図制限により概略図の内容と多少の違いが生じることがございます。
施工時は、現場優先とさせて頂きたく思いますので、お立会い頂き、最終のご指示のほど、何卒、宜しくお願い致します。