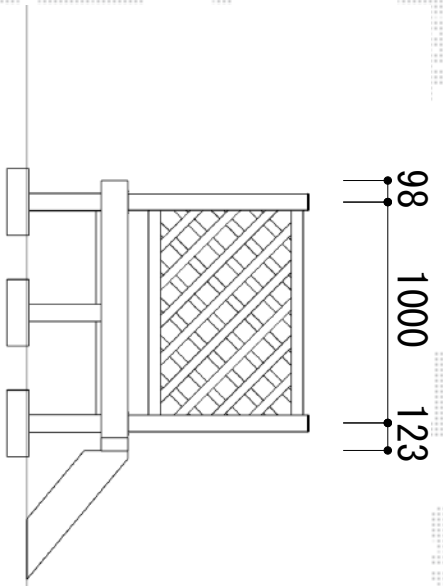

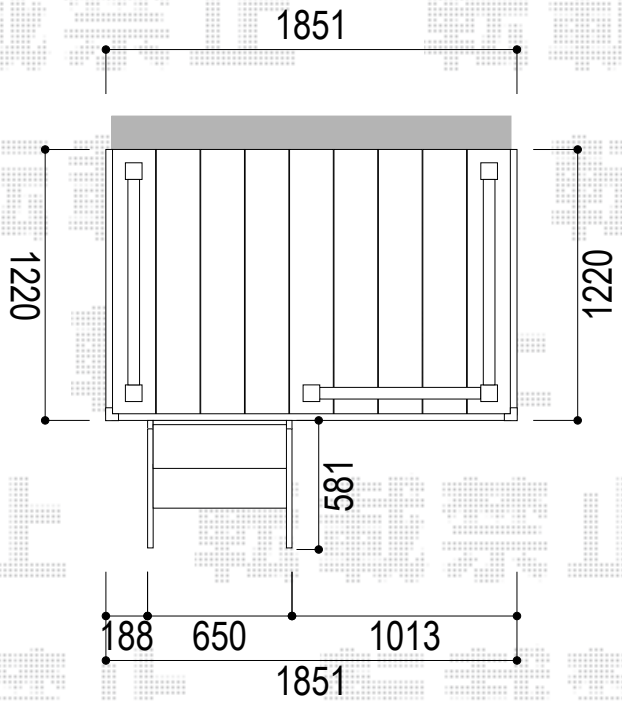

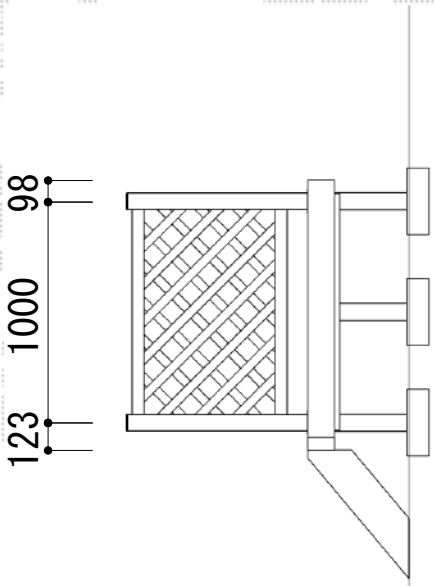

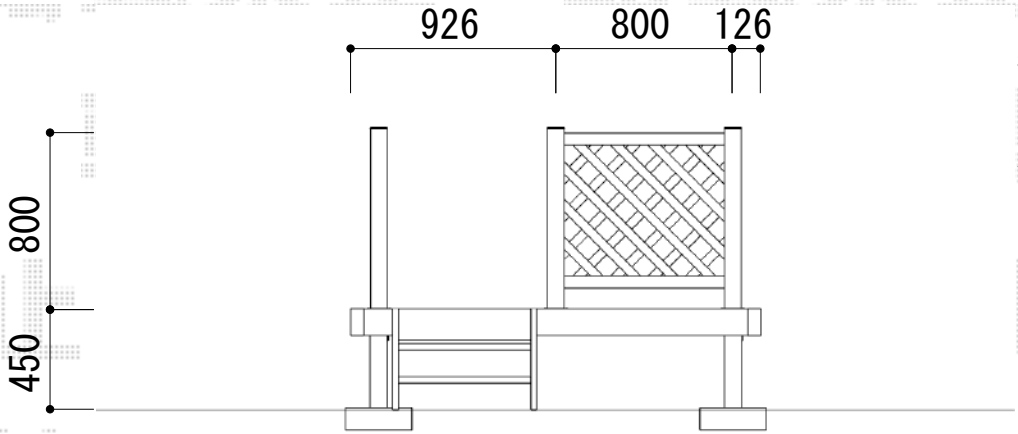

【本体】
リウッドデッキ200 本体色：レッドブラウン 束柱：Tタイプ 束柱色：プラチナステン
【ステップ】
ステップ　２段
【フェンス】
リウッドデッキフェンス２型 高さ：T80 本体色：レッドブラウン,柱色：レッドブラウン

工事名 2021-9-973880	図面 立面図	リウッドデッキ200	作成日 2021/10/07