エクステリア工事　施工概略図

LIXIL(TOEX) 樹ら楽ステージ
間口= 約2,695mm
出幅= 約1,800mm
色： ライトウッド
床板： 縦貼り
幕板： 幕板A（厚）
束柱： 束柱Aセット(550mm)（色：オータムブラウン）
オプション： 独立ステップ

※独立ｽﾃｯﾌﾟ
未表示です

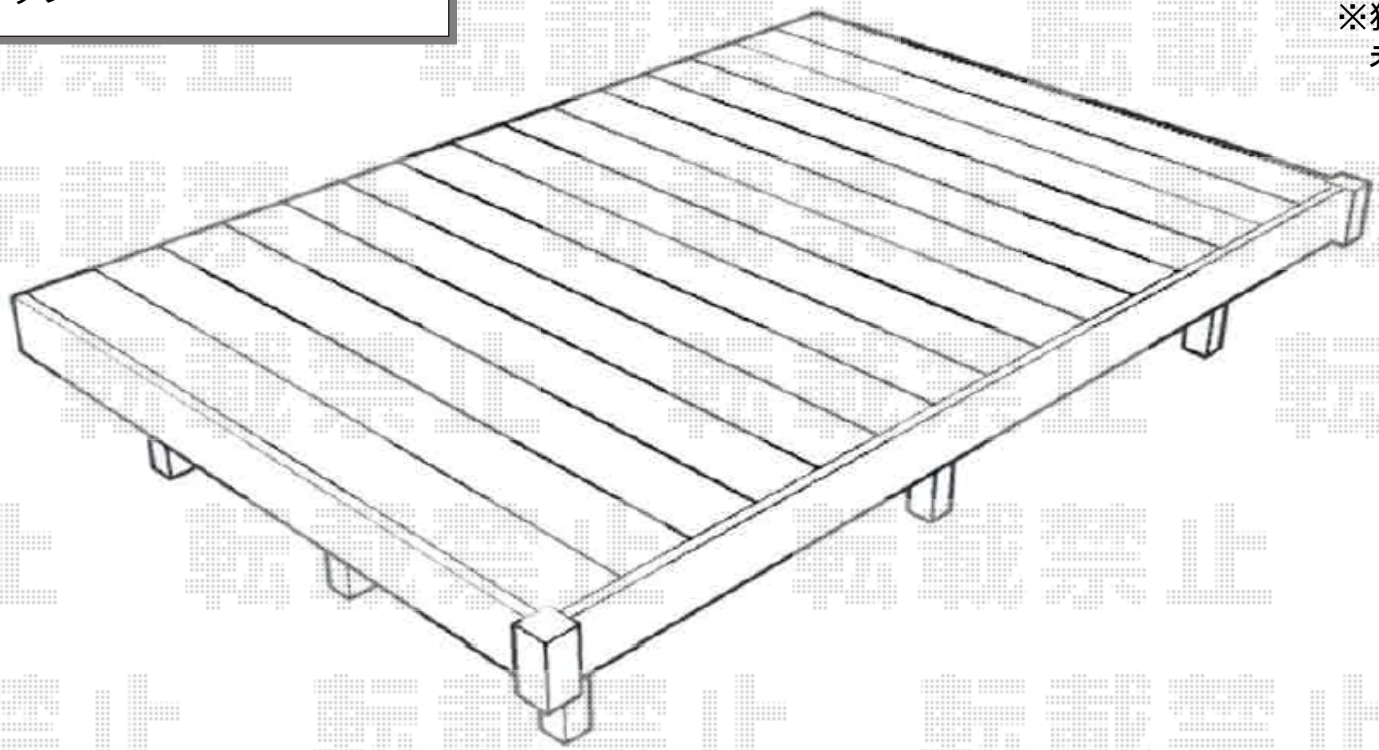

エクスショップ

現場状況や作図制限により概略図の内容と多少の違いが生じることがございます。
施工時は、現場優先とさせて頂きたく思いますので、お立会い頂き、最終のご指示のほど、何卒、宜しくお願い致します。
全ての著作権はエクスショップに帰属します。当社とのお取引目的以外の使用・複製・転載は如何なる場合も禁止しております。

2022-1-1019522

担当　藤田