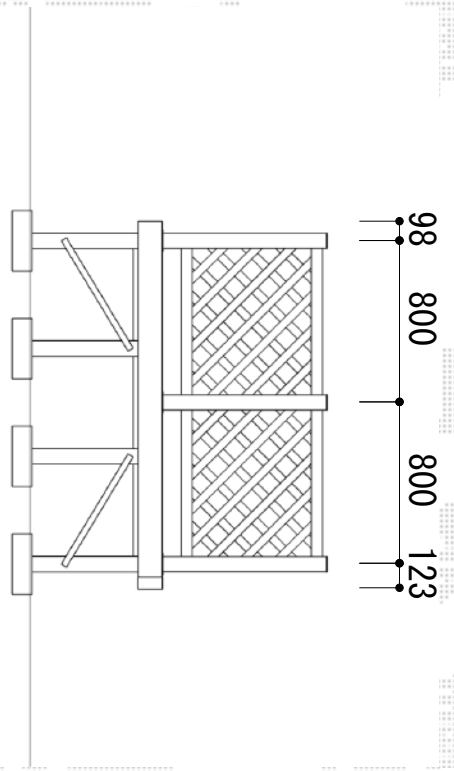

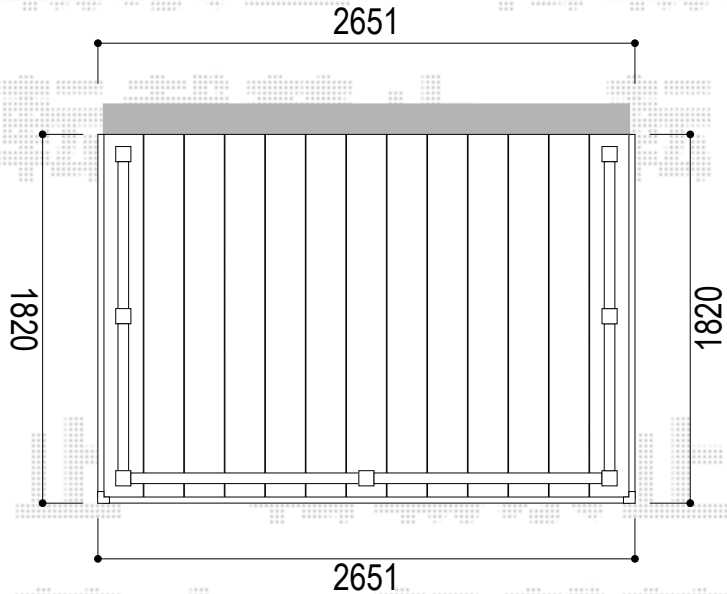

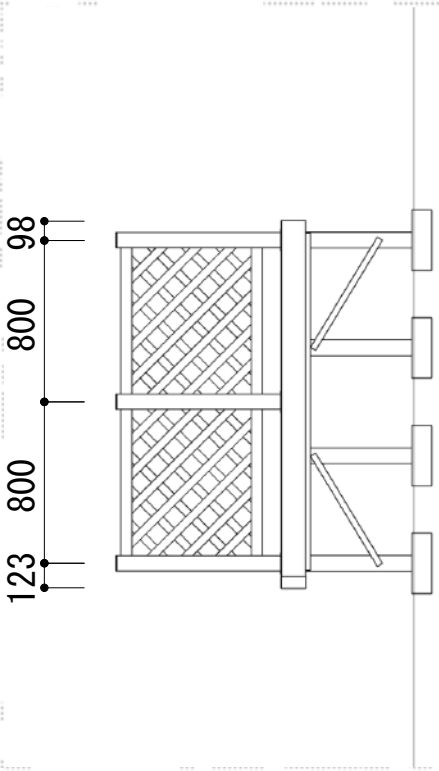

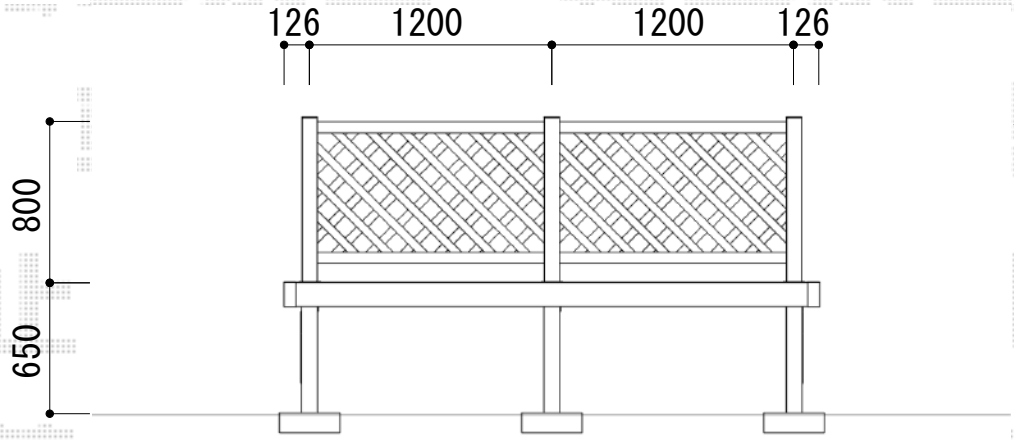

【本体】
リウッドデッキ200 本体色：ナチュラルブラウン 束柱：Hタイプ 束柱色：カームブラック
【フェンス】
リウッドデッキフェンス２型 高さ：T80 本体色：ナチュラルブラウン,柱色：ナチュラルブラウン

工事名	図面		作成日
2022-3-1048096 さいみつ	立面図	リウッドデッキ200	2022/04/01