LIXIL ディズニー シリーズ

ディズニー 門扉

主要材質	本体	アルミ鋳物（両面模様）	色	ブラック	ブラック＋フルカラー（ミッキーC型のみ）

両面模様　左右の区別なし　色替特注可（フルカラーのみ）　受注生産

■ミッキー A型

MAL075GM

親子開き 角門柱式 0412+0812
ZCK型錠 セット価格 ¥141,500[ブラック]

MAL066GM

両開き 丸門柱式 0712 ZCK型錠
ギボシ・インターホン台座・サイン（シール付）・ポスト・ポスト台座付
セット価格 ¥293,500[ブラック]

[モチーフ]

●丸門柱式寸法図（単位mm）
サイズ:0712　MAL055H

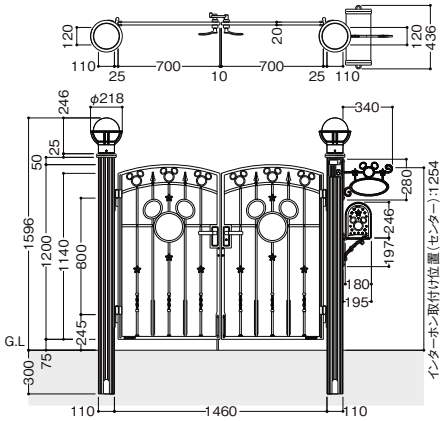

■ミッキー B型

MAL076GM

親子開き 角門柱式 0412+0812
ZCK型錠 セット価格 ¥141,500[ブラック]

MAL067GM

両開き 丸門柱式 0712 ZCK型錠
照明・インターホン台座・サイン（シール付）・ポスト・ポスト台座付
セット価格 ¥347,700[ブラック]

[モチーフ]

●角門柱式寸法図（単位mm）
サイズ:0712　MAL048H

[片開き]

[両開き]

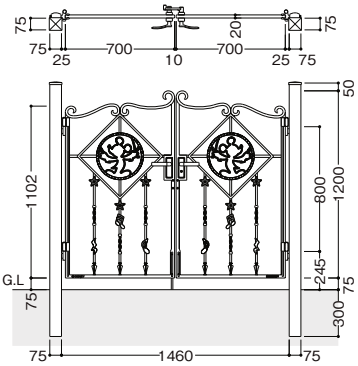

■ミッキー C型

MAL098GM

親子開き 角門柱式 0412+0812
ZCK型錠 セット価格 ¥141,500[ブラック]

MAL147GM

両開き 丸門柱式 0712 ZCK型錠
インターホン台座・サイン（シール付）・ポスト・ポスト台座付
セット価格 ¥277,500[ブラック]

[モチーフ]

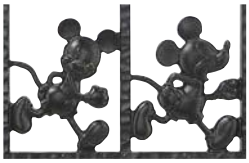

●丸門柱式寸法図（単位mm）
サイズ:0712

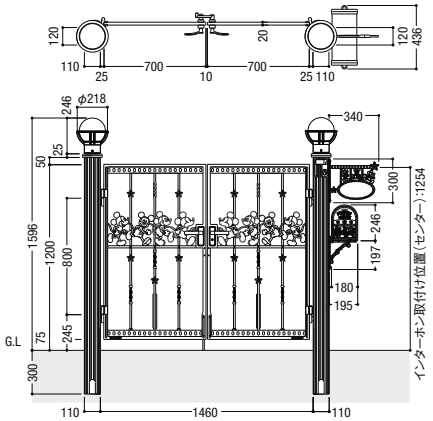

商品の色は印刷の性質上、実物と多少違うことがあります。表示価格には消費税・工事費・配送費は含まれていません。