Gスクリーン 角格子タイプ

パネルを自由な位置に付けられる、モダンなスクエアデザイン。

主要材質			色								
本　体	アルミ形材またはラッピング形材		フレーム	シャイングレー	アイボリーホワイト	ブラック	クリエモカ	クリエダーク	柿渋	チェリーウッド	オーク
パネル部	ポリカーボネート板		パネル部	クリアマット〈すりガラス調〉							

間仕切り（間柱）　トータルデザイン　受注生産

耐風圧強度
風速33.1m/秒相当

「施工上のご注意」は、P.2596を必ずご覧ください。

クリエモカ W20×H29 クリアマットパネル3段

外からの視線をカットしたい位置に
クリアマットパネルを取り付けできます。

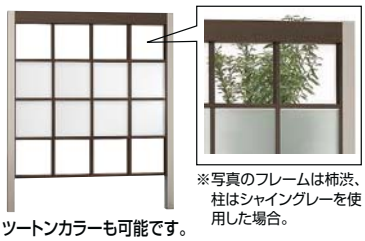

ツートンカラーも可能です。

※写真のフレームは柿渋、柱はシャイングレーを使用した場合。

柿渋	シャイングレー	アイボリーホワイト	ブラック	クリエモカ	クリエダーク	柿渋	チェリーウッド	オーク
W20×H15	W20×H24	W20×H24	W20×H24	W20×H24	W20×H24	W20×H24	W20×H24	W20×H24
クリアマットパネル3段	クリアマットパネル1段	クリアマットパネル3段	クリアマットパネル3段	クリアマットパネル3段	クリアマットパネル3段	クリアマットパネル4段	クリアマットパネル4段	クリアマットパネル4段

価格表

は受注生産品です。

		シャイングレー・アイボリーホワイト ブラック		クリエモカ・クリエダーク 柿渋・チェリーウッド・オーク	
		基本本体	連結本体	基本本体	連結本体
H15 W20	クリアマットパネル段数 1段	¥132,800	¥116,200	¥162,000	¥140,500
	2段	¥152,000	¥135,400	¥182,200	¥160,700
	3段	¥171,200	¥154,600	¥202,400	¥180,900

			H24	H29	H24	H29	H24	H29	H24	H29
H24 W15 / H29 W15	1段	W15	¥152,700	¥180,300	¥130,300	¥165,600	¥194,200	¥230,100	¥165,600	¥208,400
		W20	¥182,200	¥239,300	¥170,600	¥203,000	¥231,500	¥299,300	¥213,700	¥256,000
	2段	W15	¥167,400	¥195,000	¥145,000	¥180,300	¥209,600	¥245,500	¥181,000	¥223,800
		W20	¥201,400	¥258,500	¥189,800	¥222,200	¥251,700	¥319,500	¥233,900	¥276,200
H24 W20 / H29 W20	3段	W15	¥182,100	¥209,700	¥159,700	¥195,000	¥225,000	¥260,900	¥196,400	¥239,200
		W20	¥220,600	¥277,700	¥209,000	¥241,400	¥271,900	¥339,700	¥254,100	¥296,400
	4段	W15	¥196,800	¥224,400	¥174,400	¥209,700	¥240,400	¥276,300	¥211,800	¥254,600
		W20	¥239,800	¥296,900	¥228,200	¥260,600	¥292,100	¥359,900	¥274,300	¥316,600
	5段	W15	—	¥239,100	—	¥224,400	—	¥291,700	—	¥270,000
		W20	—	¥316,100	—	¥279,800	—	¥380,100	—	¥336,800

[拾い出しに際して]●1スパンのみの施工の場合は(基本本体)×1、3スパンの場合は(基本本体)×1+(連結本体)×2という考え方で積算してください。
●クリアマットパネル段数は、取り付けるクリアマットパネルの段数(枚数)を示します。

●寸法図(単位mm)

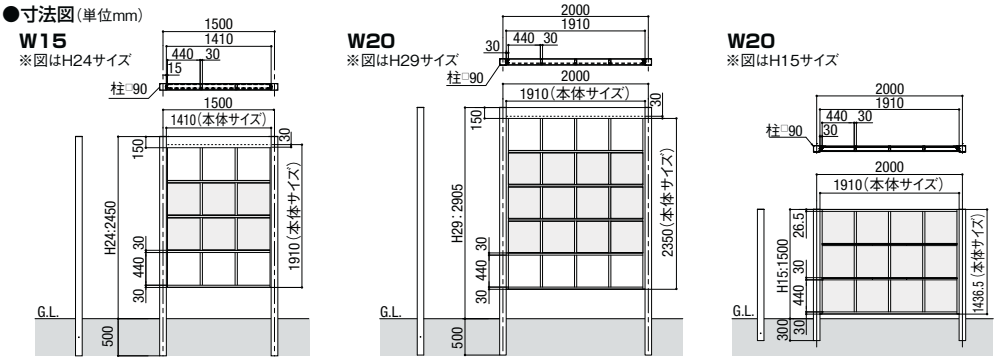

基礎寸法(単位mm)

H24柱	パネル段数	端部	連結部
W15	0～2段分	□400	□600
	3～4段分	□500	□750

H29柱	パネル段数	端部	連結部
W15	0～2段分	□450	□700
	3～5段分	□600	□850

H15柱	パネル段数	端部	連結部
W20	0～3段分	□500	□650

H24柱	パネル段数	端部	連結部
W20	0～1段分	□400	□600
	2～4段分	□600	□850

H29柱	パネル段数	端部	連結部
W20	0～1段分	□450	□700
	2～5段分	□700	□950

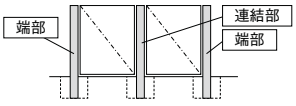

注　意

●ブロック上への施工はできません。柱は、独立基礎で埋込み施工してください。
●みだりに改造・変更をしないでください。

商品の色は印刷の性質上、実物と多少違うことがあります。表示価格には消費税・工事費・配送費は含まれていません。

使用上・施工上のご注意 P.2596
規格価格表 門まわり・フェンス・車庫まわり編(別冊) P.624