# Gスクリーン 横格子タイプ

## パネルを自由な位置に付けられる、横ラインのスタンダードデザイン。

| 主要材質 | | | | | | | | | | | |
|---|---|---|---|---|---|---|---|---|---|---|---|
| 本　体 | アルミ形材またはラッピング形材 | 色 | フレーム | シャイングレー | アイボリーホワイト | ブラック | クリエモカ | クリエダーク | 柿渋 | チェリーウッド | オーク |
| パネル部 | ポリカーボネート板 | | パネル部 | クリアマット〈すりガラス調〉 | | | | | | | |

間仕切り（間柱）　トータルデザイン　受注生産

耐風圧強度
風速33.1m/秒相当

「施工上のご注意」は、P.2596を必ずご覧ください。

シャイングレー W20×H29 クリアマットパネル5段

外からの視線をカットしたい位置に
クリアマットパネルを取り付けできます。

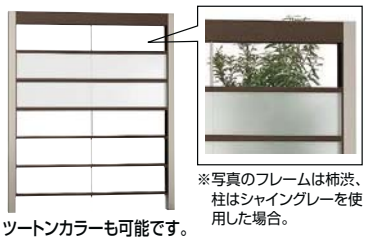

※写真のフレームは柿渋、柱はシャイングレーを使用した場合。

ツートンカラーも可能です。

| 柿渋 | シャイングレー | アイボリーホワイト | ブラック | クリエモカ | クリエダーク | 柿渋 | チェリーウッド | オーク |
|---|---|---|---|---|---|---|---|---|
| W20×H15 | W20×H24 | W20×H24 | W20×H24 | W20×H24 | W20×H24 | W20×H24 | W20×H24 | W20×H24 |
| クリアマットパネル4段 | クリアマットパネル1段 | クリアマットパネル2段 | クリアマットパネル2段 | クリアマットパネル3段 | クリアマットパネル4段 | クリアマットパネル6段 | クリアマットパネル6段 | クリアマットパネル6段 |

### 価格表

□は受注生産品です。

| | | | シャイングレー・アイボリーホワイト ブラック | | | | クリエモカ・クリエダーク 柿渋・チェリーウッド・オーク | | | |
|---|---|---|---|---|---|---|---|---|---|---|
| | | | 基本本体 | | 連結本体 | | 基本本体 | | 連結本体 | |
| H15 W20 | クリアマットパネル段数 1段 | W20 | ¥ 122,100 | | ¥ 105,500 | | ¥ 150,000 | | ¥ 128,500 | |
| | 2段 | W20 | ¥ 137,200 | | ¥ 120,600 | | ¥ 165,600 | | ¥ 144,100 | |
| | 3段 | W20 | ¥ 152,300 | | ¥ 135,700 | | ¥ 181,200 | | ¥ 159,700 | |
| | 4段 | W20 | ¥ 167,400 | | ¥ 150,800 | | ¥ 196,800 | | ¥ 175,300 | |
| | パネルH | | H24 | H29 | H24 | H29 | H24 | H29 | H24 | H29 |
| H24 W15 / H29 W15 | クリアマットパネル段数 1段 | W15 | ¥ 154,700 | ¥ 160,900 | ¥ 143,100 | ¥ 146,200 | ¥ 197,000 | ¥ 204,800 | ¥ 179,200 | ¥ 183,100 |
| | | W20 | ¥ 179,100 | ¥ 185,300 | ¥ 167,500 | ¥ 170,600 | ¥ 227,800 | ¥ 235,600 | ¥ 210,000 | ¥ 213,900 |
| | 2段 | W15 | ¥ 166,000 | ¥ 172,200 | ¥ 154,400 | ¥ 157,500 | ¥ 208,800 | ¥ 216,600 | ¥ 191,000 | ¥ 194,900 |
| | | W20 | ¥ 194,200 | ¥ 200,400 | ¥ 182,600 | ¥ 185,700 | ¥ 243,400 | ¥ 251,200 | ¥ 225,600 | ¥ 229,500 |
| | 3段 | W15 | ¥ 177,300 | ¥ 183,500 | ¥ 165,700 | ¥ 168,800 | ¥ 220,600 | ¥ 228,400 | ¥ 202,800 | ¥ 206,700 |
| | | W20 | ¥ 209,300 | ¥ 215,500 | ¥ 197,700 | ¥ 200,800 | ¥ 259,000 | ¥ 266,800 | ¥ 241,200 | ¥ 245,100 |
| | 4段 | W15 | ¥ 188,600 | ¥ 194,800 | ¥ 177,000 | ¥ 180,100 | ¥ 232,400 | ¥ 240,200 | ¥ 214,600 | ¥ 218,500 |
| | | W20 | ¥ 224,400 | ¥ 230,600 | ¥ 212,800 | ¥ 215,900 | ¥ 274,600 | ¥ 282,400 | ¥ 256,800 | ¥ 260,700 |
| | 5段 | W15 | ¥ 199,900 | ¥ 206,100 | ¥ 188,300 | ¥ 191,400 | ¥ 244,200 | ¥ 252,000 | ¥ 226,400 | ¥ 230,300 |
| | | W20 | ¥ 239,500 | ¥ 245,700 | ¥ 227,900 | ¥ 231,000 | ¥ 290,200 | ¥ 298,000 | ¥ 272,400 | ¥ 276,300 |
| | 6段 | W15 | ¥ 211,200 | ¥ 217,400 | ¥ 199,600 | ¥ 202,700 | ¥ 256,000 | ¥ 263,800 | ¥ 238,200 | ¥ 242,100 |
| | | W20 | ¥ 254,600 | ¥ 260,800 | ¥ 243,000 | ¥ 246,100 | ¥ 305,800 | ¥ 313,600 | ¥ 288,000 | ¥ 291,900 |

[拾い出しに際して]●1スパンのみの施工の場合は(基本本体)×1、3スパンの場合は(基本本体)×1+(連結本体)×2という考え方で積算してください。
●クリアマットパネル段数は、取り付けるクリアマットパネルの段数(枚数)を示します。

●寸法図(単位mm)

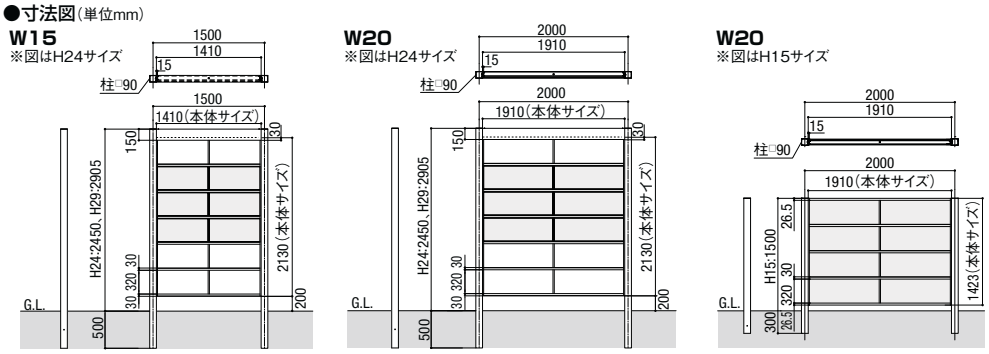


基礎寸法(単位mm)

| | | 端部 | 連結部 |
|---|---|---|---|
| W15 | H24 | □ 500 | □ 700 |
| | H29 | □ 550 | □ 850 |

| H24柱 | パネル段数 | 端部 | 連結部 |
|---|---|---|---|
| W20 | 0～3段 | □ 500 | □ 750 |
| | 4～6段 | □ 600 | □ 850 |

| H29柱 | パネル段数 | 端部 | 連結部 |
|---|---|---|---|
| W20 | 0～3段 | □ 550 | □ 800 |
| | 4～6段 | □ 650 | □ 900 |

| H15柱 | パネル段数 | 端部 | 連結部 |
|---|---|---|---|
| W20 | 0～4段 | □ 500 | □ 650 |

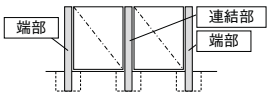


**注　意**

●ブロック上への施工はできません。柱は、独立基礎で埋込み施工してください。
●みだりに改造・変更をしないでください。

商品の色は印刷の性質上、実物と多少違うことがあります。表示価格には消費税・工事費・配送費は含まれていません。

規格価格表 門まわり・フェンス・車庫まわり編(別冊) P.628
使用上・施工上のご注意 P.2596