タフゲートⅡ

シリンダー錠 | 両面同一 | ダブルキャスター | ストッパー | 振れ止めラッチ（標準装備）

キャスタータイプ：耐風圧強度 風速41m/s相当

ガイドレールタイプ：耐風圧強度 風速48m/s相当

アーバングレー／60W／H14／キャスタータイプ

サンシルバー／30S／H12／ガイドレールタイプ

ダークブロンズ／30S／H12／キャスタータイプ

納まり図　単位：mm〔30Sの場合〕

キャスタータイプ・ガイドレールタイプ

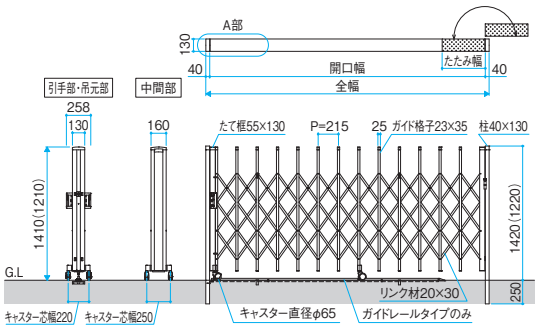

キャスタータイプ・ガイドレールタイプ

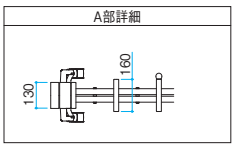

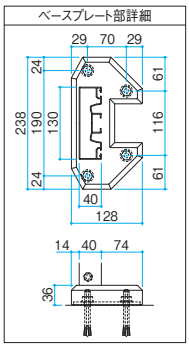

●キャスター外向き時外々寸法：最大幅345（引手部）、最大幅378（中間部）
（　）内寸法はH=1210の場合を示します。

規格表1（別冊）733

表示価格には消費税、搬入費、施工費などは含まれておりません。