プラウディA型・B型・C型・E型

色 樹脂部 パイン(PA) ローズウッド(RO) 支柱芯材 ブラック(KC)

材質 本体:木粉入り樹脂+アルミ形材
支柱芯材:アルミ形材

FWJ-A・B・C・E ブロック施工タイプ価格表

間仕切り支柱タイプ					
呼称		1206	1208	1210	1212
品名	寸法(LXH)	1200×600	1200×800	1200×1000	1200×1200
フェンス本体(1枚)	A型	¥ 22,800	¥ 25,500	¥ 30,700	¥ 35,800
	B型	¥ 22,800	¥ 25,500	¥ 30,700	¥ 35,800
	C型	¥ 34,800	¥ 42,100	¥ 48,200	¥ 54,300
	E型	¥ 35,300	¥ 43,300	¥ 51,200	¥ 59,200
間仕切り支柱(1本)	A・B・C型	¥ 4,800	¥ 5,300	¥ 5,600	¥ 5,900
	E型	¥ 4,800	¥ 5,300	¥ 5,600	¥ 7,100
端部材 (1組:両端)		¥ 6,100	¥ 7,400	¥ 8,600	¥ 9,800
90°専用コーナー支柱 (1本)		¥ 16,000	¥ 17,100	¥ 18,400	¥ 19,600
自在コーナー支柱 (1本)		¥ 16,000	¥ 17,100	¥ 18,400	¥ 19,600
端部カバー (1組:両端)		¥ 6,100	¥ 7,400	¥ 8,600	¥ 9,800

FWJ-A・B・C・E 独立施工タイプ価格表

間仕切り支柱タイプ		
呼称		0818
品名	寸法(LXH)	800×1800
フェンス本体(1枚)	A型	¥ 45,300
	B型	¥ 45,300
	C型	¥ 58,000
	E型	¥ 64,200
間仕切り支柱(1本)	A・B・C型	¥ 9,800
	E型	¥ 9,800
端部材 (1組:両端)		¥ 13,400
90°専用コーナー支柱 (1本)		¥ 23,300
自在コーナー支柱 (1本)		¥ 23,300
端部カバー (1組:両端)		¥ 18,400

注 ●H=1800タイプの柱は布基礎または独立基礎で施工してください。

■基礎寸法(H18の場合)

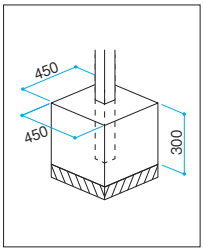

●間仕切り支柱

直線連結部

端部

支柱部分もアルミ芯材が見えない、木目を重視した納まりになります。

●90°専用コーナー支柱

コーナー部分も美しい納まりになる、90°専用コーナー支柱です。

●自在コーナー支柱

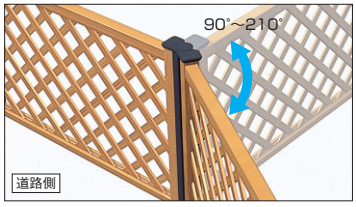

90°~210°内の任意の角度に対応する、コーナー支柱で、プランに合わせたレイアウトが可能です。

注 ●対応角度によっては、アルミの芯材が見えます。

納まり図 単位:mm〔1208/0818の場合〕

A型

〈格子部詳細寸法〉
全サイズ共通

H	A
600	129
800	80.5
1000	106
1200	132
1800	135

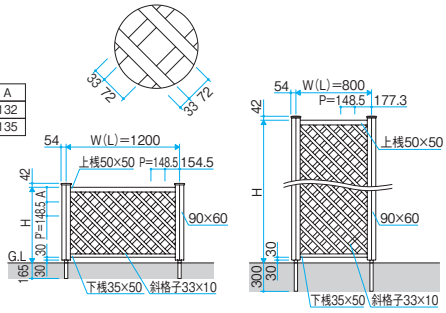

●間仕切り支柱外径35×35

B型

〈格子部詳細寸法〉

H \ 寸法	B	C
06	48	49.5
08	48	44.5
10	48	39.5
12	48	34.5
18	58	72

H	A	横格子本数
600	120	4
800	115	6
1000	110	8
1200	105	10
1800	142.5	15

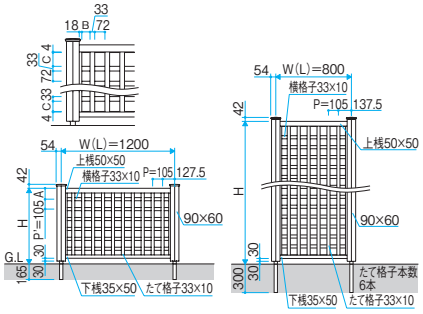

●間仕切り支柱外径35×35

C型

H	P	横格子本数
600	89	6
800	92.1	8
1000	93.9	10
1200	95	12
1800	96.8	18

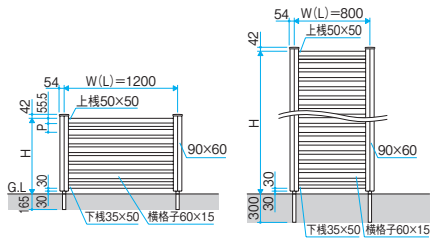

E型

H	横ルーバー本数
600	5
800	7
1000	9
1200	11
1800	17

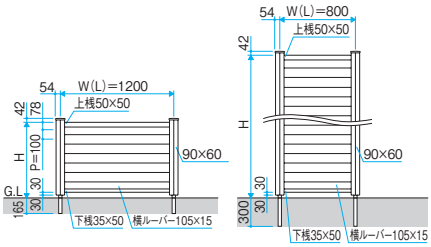

サイズ特注 C型:400≦H≦1200(100ピッチのみ)の場合、400≦W≦1200、1200<H≦1800(100ピッチのみ)の場合、400≦W≦800
E型:400≦H≦1200(100ピッチのみ)の場合、400≦W≦1200、1200<H≦1800(100ピッチのみ)の場合、400≦W≦800

お願い ■ 本製品は、隣地境界を目的に設置するものです。手すりや転落防止柵などとしては使用しないでください。 ■ 必ずP.1616の使用上・施工上のご注意をご参照ください。

規格表1(別冊) 555
コーディネート ●門扉:プラウディ 547

●「端部カバー」はフェンス1枚を切断して2枚で使用される場合に1組(両端分含む)必要です。

表示価格には消費税、搬入費、施工費などは含まれておりません。