定番カラーバリエーション 下記以外のカラー別注は不可

ブラック　セピアブラウン　ステンカラー

※フェンス本体以外の柱(フリーポール)や部品の価格はP.324、P.329をご覧ください。

エバーアートフェンス センシア 横ルーバー ステンカラー

エバーアート®フェンス センシア 横ルーバー

ユニット　アルミ　ワイド別注可　高さ別注不可　カラー別注不可

目かくし率	100%	採光率	0%	通風率	5%

※2008の場合

目かくししながら通風できる ルーバータイプ

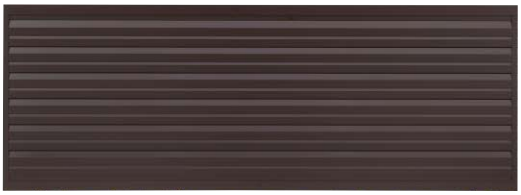

セピアブラウン

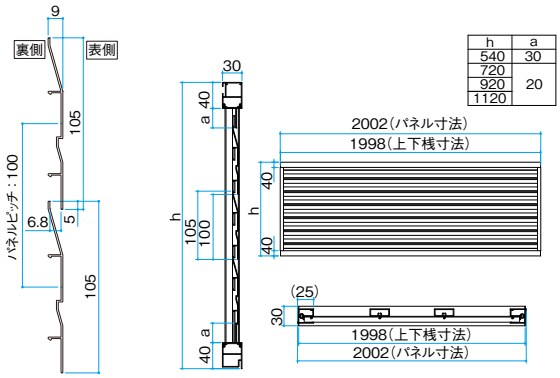

h	a
540	30
720	20
920	
1120	

■エバーアートフェンス センシア 横ルーバー

呼　称		2006	2008	2010	2012
サイズ(mm)		W1998×H540	W1998×H720	W1998×H920	W1998×H1120
フェンス本体(1枚)		¥17,300	¥21,900	¥25,800	¥29,100
カット価格		¥2,500	¥3,000	¥3,500	¥4,000
フリーポール(柱1本)		¥2,700	¥2,930	¥3,960	¥5,720
高強度フリーポール(柱1本)		¥4,200	¥4,900	¥7,400	—
エンドキャップ(4個セット)		¥1,300	¥1,300	¥1,300	¥1,300
ジョイントスリーブ(2個セット)		¥800	¥800	¥800	¥800
コーナー連結部品(2個セット)	ブラック・セピアブラウン	¥2,300	¥2,300	¥2,300	¥2,300
	ステンカラー	¥2,200	¥2,200	¥2,200	¥2,200
格子付コーナー部品		¥3,500	¥3,600	¥3,700	¥3,800
目かくしコーナー部品		¥5,400	¥5,800	¥6,200	¥6,500
センシア端部カバー(1セット)		¥3,500	¥4,000	¥4,600	¥5,200

※現場切詰可
※端部カバーは、フェンスを切り詰めて2枚使いする場合に必要です
※フリーポールは「34m/s」相当、高強度フリーポールは「42m/s」相当の耐風圧強度に対応しています
※フェンスを連結するには、ジョイントスリーブ、コーナー部品が必要です(別売)
※フェンス本体以外の柱や部品の詳細はP.324をご覧ください
※カット価格は、Wを2000以下にする際の加算金額です。なお、上下桟寸法998以下の場合、カット価格が左記とは異なりますので、別途お問い合わせください

●本製品は、隣地境界を目的に設置するもので、転落防止柵や歩行補助手すりの機能はありません。設置場所と機能に合った製品をお選びください。
●ブロック施工する場合は、重量ブロックJIS A 5406 区分16(C種)以上で施工してください。
●表示価格には消費税および組立費、施工費等は含まれておりません。

納まり図 P.324
リニューアルフリーポール P.326
多段フリーポール P.328