レイナトリプルポートグラン 基本セット／（基本+ハーフ）セット

商品記号 HCD-T

	材質	カラー				
本体	アルミ形材	B1 ブラウン	B7 カームブラック	H2 プラチナステン	S1 ピュアシルバー	YW ホワイト
屋根ふき材	ポリカーボネート板	アースブルー	スモークブラウン	トーメイマット		
	熱線遮断ポリカーボネート板	アースブルー（マット調）	クリアマット			

ハイルーフあり

※熱線遮断FRP板(DR認定品)もご用意しています(▶P.1042)。詳しくは当社営業所にお問い合せください。

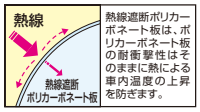

熱線遮断ポリカーボネート板は、ポリカーボネート板の耐衝撃性はそのままに熱による車内温度の上昇を防ぎます。

ポリカーボネート板は、アクリル板に比べ約20倍衝撃に強く、また弾力性に富んだ材質です。

耐風圧強度(自社基準)

風速38m/秒相当

耐風圧強度の数値は目安であり商品保証値ではありません。

積雪

~20cm 地域用

基本セット

51-80　プラチナステン色（ポリカ屋根ふき材：トーメイマット色）

（基本+ハーフ）セット

J51-14-72　プラチナステン色（ポリカ屋根ふき材：トーメイマット色）

レイナトリプルポートグラン		屋根ふき材:ポリカーボネート板 標準	屋根ふき材:ポリカーボネート板 ハイルーフ	屋根ふき材:熱線遮断ポリカーボネート板 標準	屋根ふき材:熱線遮断ポリカーボネート板 ハイルーフ	寸法（長さ×幅）
基本セット	51-72	¥ 986,400	¥ 995,000	¥1,006,000	¥1,014,600	5052×7200
	51-80	¥1,032,600	¥1,041,200	¥1,048,000	¥1,056,600	5052×8000
	57-72	¥1,232,800	¥1,245,700	¥1,255,200	¥1,268,100	5768×7200
	57-80	¥1,282,600	¥1,295,500	¥1,300,200	¥1,313,100	5768×8000
（基本+ハーフ）セット	J51・14-72	¥1,356,000	¥1,368,900	¥1,381,200	¥1,394,100	6484×7200

XHCDT001

●オプション：サイドパネル・水平式物干し ▶P.1267

レイナトリプルポートグラン 用オプション ▶P.1254

鋳物飾りA型、柱カバー、収納棚、外部コンセント、枯葉よけネット、雨水タンク

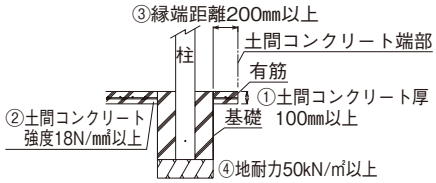

土間コンクリート考慮の基礎条件

①土間コンクリート厚100㎜以上、有筋
②土間コンクリート強度18N/㎟以上
③縁端距離200㎜以上
④地耐力50kN/㎡以上

※上図の基礎条件下では、基礎寸法は［　］寸法にて施工していただけます。また、その寸法はサイドパネルを取付けても変わりません。

基本セット

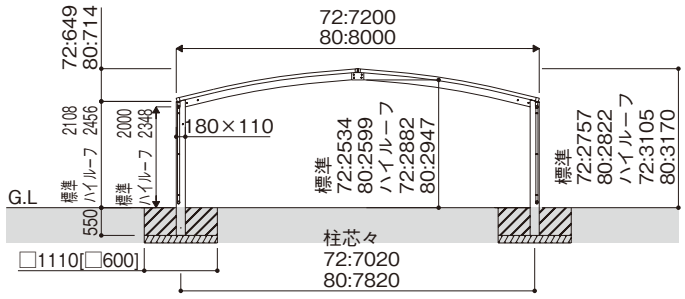

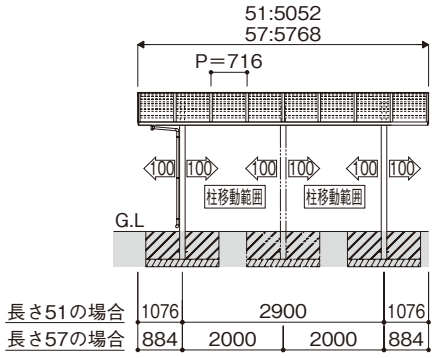

（基本+ハーフ）セット

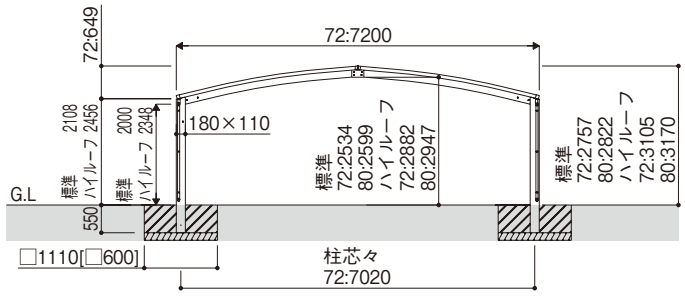

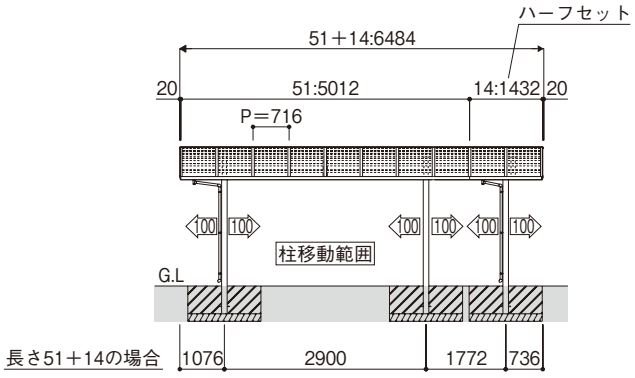

寸法図：（単位㎜）

注意

●耐荷重性能600N／㎡（61.2kgf／㎡、目安として積雪量20cm相当）以上の重さをかけないでください。商品に破損のおそれがあります。
※上の数値は積雪量1cmあたり30N／㎡（3kgf／㎡）で計算しています。湿った雪の場合、1cmあたりの重さがさらに大きくなる場合がありますので、早めに雪おろしを行ってください。
●床面積が30㎡を超えるカーポートは、建築基準法上、延焼ライン外に設置してください。

●商品写真の色調は印刷により、実物と多少異なる場合があります。
●掲載価格は部材標準販売価格です。消費税、ガラス組込み商品を除くガラス代、組立費および搬入費、施工費、装飾品等は含まれていません。
●寸法図の表記に関しては0.5㎜単位にまとめて表記しております。