レイナベーカポートグラン 基本セット HCA-N

商品記号

	材　質	カラー				
本　体	アルミ形材	B1 ブラウン	B7 カームブラック	H2 プラチナステン	S1 ピュアシルバー	YW ホワイト
屋根ふき材	ポリカーボネート板	アースブルー	スモークブラウン	トーメイマット		
	熱線遮断ポリカーボネート板	アースブルー（マット調）	クリアマット			

ハイルーフ あり

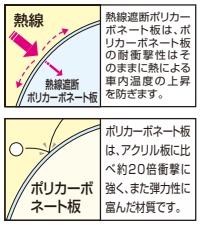

熱線遮断ポリカーボネート板は、ポリカーボネート板の耐衝撃性はそのままに熱による車内温度の上昇を防ぎます。

ポリカーボネート板は、アクリル板に比べ約20倍衝撃に強く、また弾力性に富んだ材質です。

耐風圧強度(自社基準)
風速38m/秒相当
耐風圧強度の数値は目安であり商品保証値ではありません。

積雪
~20cm 地域用

※不燃認定屋根ふき材（アルミ樹脂複合板）（幅30サイズのみ）、および熱線遮断FRP板（DR認定品）もご用意しています（▶P.1042）。詳しくは当社営業所にお問い合せください。

51-39H　プラチナステン色（熱線遮断ポリカ屋根ふき材：クリアマット色）

レイナベーカポートグラン		屋根ふき材:ポリカーボネート板		屋根ふき材:熱線遮断ポリカーボネート板		寸　法（長さ×幅）
		標　準	ハイルーフ	標　準	ハイルーフ	
基本セット	51-30	¥301,300	¥307,800	¥311,100	¥317,600	5052×3005
	51-35	¥379,600	¥385,600	¥397,700	¥403,700	5052×3479
	51-39	¥434,400	¥440,400	¥449,400	¥455,400	5052×3900

XHCAN001

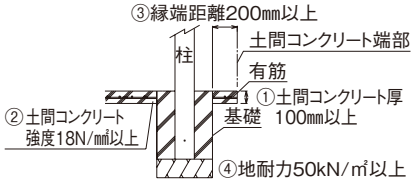

土間コンクリート考慮の基礎条件
①土間コンクリート厚100㎜以上、有筋
②土間コンクリート強度18N/㎟以上
③縁端距離200㎜以上
④地耐力50kN/㎡以上

土間コンクリートを考慮する場合	
カーポートサイズ	A
全サイズ共通	410

土間コンクリートを考慮しない場合	
カーポートサイズ	A
幅30	540
幅35・39	690

※上図の基礎条件下では、A寸法は表中の寸法にて施工していただけます。また、その寸法はサイドパネルを取付けても変わりません。

共通オプション

●オプション：サイドパネル・水平式物干し ▶P.1283

レイナベーカポートグラン 用オプション ▶P.1254

鋳物飾りA型、柱カバー、収納棚、外部コンセント、枯葉よけネット、雨水タンク

オプション		価　格
屋根ふき材補強部品	1セット	¥5,000

XHCAN004

●屋根ふき材補強部品は、幅35、39では標準装備となりますが、幅30でのみオプションとなります。これを取付けることで強風時にも屋根ふき材は抜けにくくなります。

別売品		価　格
斜め切詰用壁付枠	L＝5200	¥26,600

XHCAN003

（注）敷地条件により、壁側の直線部を斜め切詰めする場合（▶P.1243）に、標準の壁付枠（¥30,900）に代えて手配してください。

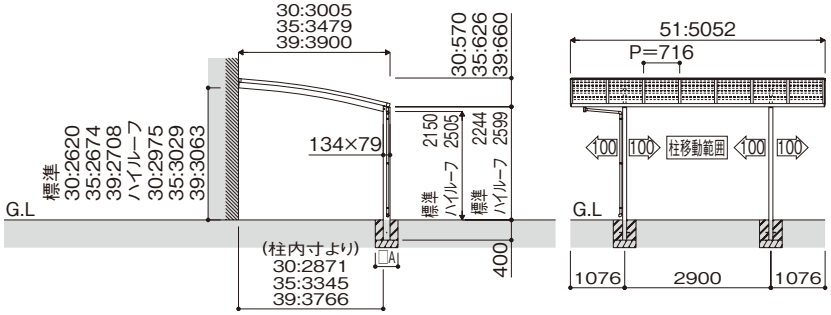

寸法図：（単位㎜）

注意
●耐荷重性能600N／㎡（61.2kgf／㎡、目安として積雪量20㎝相当）以上の重さをかけないでください。商品に破損のおそれがあります。
※上の数値は積雪量1㎝あたり30N／㎡（3kgf／㎡）で計算しています。湿った雪の場合、1㎝あたりの重さがさらに大きくなる場合がありますので、早めに雪おろしを行ってください。