〈サイクルポート〉

レイナポートREグラン ミニ 基本セット／たて(2) 連棟セット

商品記号 HCY-E

	材　質	カラー				
本　体	アルミ形材	B1 ブラウン	B7 カームブラック	H2 ブラチナステン	S1 ピュアシルバー	YW ホワイト
屋根ふき材	ポリカーボネート板	アースブルー	スモークブラウン	トーメイマット		
	熱線遮断ポリカーボネート板	アースブルー（マット調）	クリアマット			

※不燃認定屋根ふき材（アルミ樹脂複合板）、および熱線遮断FRP板（DR認定品）もご用意しています（▶P.1042）。
詳しくは当社営業所にお問い合せください。

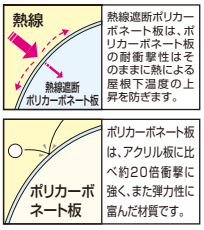

耐風圧強度(自社基準)
風速38m/秒相当
耐風圧強度の数値は目安であり商品保証値ではありません。

積雪
~20cm 地域用

基本セット		屋根ふき材 ポリカーボネート板	屋根ふき材 熱線遮断ポリカーボネート板	寸法（長さ×幅）	自転車収容台数（注1）
標準	22-21	¥273,700	¥276,900	2188×2115	3台
	29-21	¥284,000	¥288,500	2904×2115	4台
	51-21	¥329,200	¥336,900	5052×2115	8台
ハイルーフ	22-21H	¥279,200	¥282,400	2188×2115	3台
	29-21H	¥289,500	¥294,000	2904×2115	4台
	51-21H	¥334,700	¥342,400	5052×2115	8台

XHCYE001

たて(2)連棟セット		屋根ふき材 ポリカーボネート板	屋根ふき材 熱線遮断ポリカーボネート板	寸法（長さ×幅）	自転車収容台数（注1）
標準	J22・22-21	¥537,100	¥543,500	4336×2115	7台
	J22・29-21	¥547,400	¥555,100	5052×2115	8台
	J29・29-21	¥557,700	¥566,700	5768×2115	9台
	J51・22-21	¥592,600	¥603,500	7200×2115	12台
	J51・29-21	¥602,900	¥615,100	7916×2115	13台
	J51・51-21	¥648,100	¥663,500	10064×2115	16台
ハイルーフ	J22・22-21	¥548,100	¥554,500	4336×2115	7台
	J22・29-21	¥558,400	¥566,100	5052×2115	8台
	J29・29-21	¥568,700	¥577,700	5768×2115	9台
	J51・22-21	¥603,600	¥614,500	7200×2115	12台
	J51・29-21	¥613,900	¥626,100	7916×2115	13台
	J51・51-21	¥659,100	¥674,500	10064×2115	16台

XHCYE001J

（注1）自転車収容台数は、自転車の間隔を約600㎜で計算した台数です。
●たて(2)連棟セットの価格は、長さの長い方を基本セットとして計算しています。

●オプション：サイドパネル、腰パネル、車止めバー、水平式物干し ▶P.1494

レイナポートREグラン ミニ用オプション ▶P.1254
鋳物飾りA型、外部コンセント、枯葉よけネット、雨水タンク

●強風が予測される場所では、着脱式サポートをご使用ください。

共通オプション

オプション			価　格
着脱式サポート（屋根ふき材補強部品入り）(注2)	2本入り（8個入り）	標準・ハイルーフ兼用	¥41,700
着脱式サポート	2本入り		¥36,500

XHCYE005

（注2）『屋根ふき材補強部品+着脱式サポート』は、柱本数と同数をご用意ください。
●屋根ふき材補強部品と着脱式サポートを取付けることで強風時にも屋根ふき材は抜けにくくなります。また、必ず着脱式サポートを取付け、強風時にご使用ください。

たて(2)連棟セット

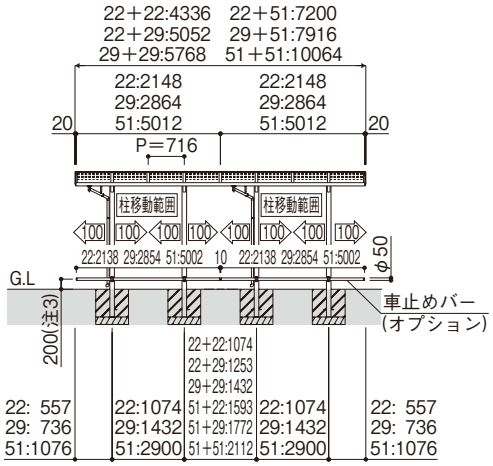

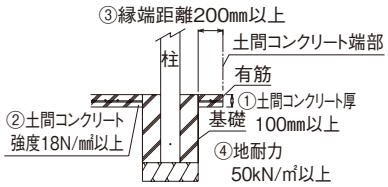

土間コンクリート考慮の基礎条件
①土間コンクリート厚100㎜以上、有筋
②土間コンクリート強度18N/㎟以上
③縁端距離200㎜以上
④地耐力50kN/㎡以上

※上図の基礎条件下では、基礎寸法は［　］寸法にて施工していただけます。

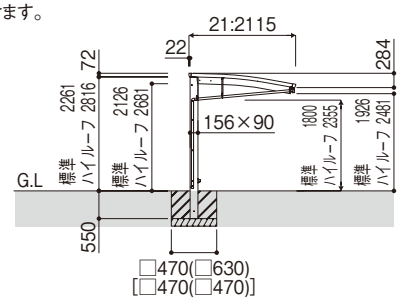

基本セット

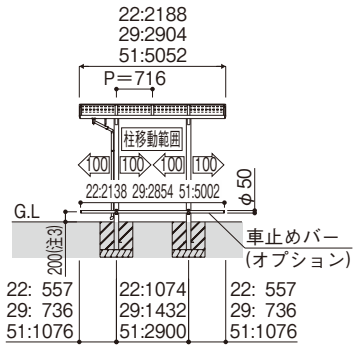

（注3）L51用以外の車止めバーは任意の高さに取付け可能です（図は参考寸法）。詳しくは、P.1492にてご確認ください。
（注4）（　）寸法は、長さ51サイズの場合です。

寸法図：（単位㎜）

注意
●耐荷重性能600N／㎡（61.2kgf／㎡、目安として積雪量20㎝相当）以上の重さをかけないでください。商品に破損のおそれがあります。
※上の数値は積雪量1㎝あたり30N／㎡（3kgf／㎡）で計算しています。湿った雪の場合、1㎝あたりの重さがさらに大きくなる場合がありますので、早めに雪おろしを行ってください。