商品の詳細は「ウォールエクステリア総合カタログ②」をご覧ください。

商品特長
P.1916

発注例			
□JTC-K○○○○（サイズ呼称）□-■◆			
商品色	高さ(H)	屋根ふき材	化粧材
B1：ブラウン	H：2,355㎜	2A：ポリカーボネート板･アースブルー	無印：アルマイト色
B7：カームブラック	L：2,800㎜	2C：ポリカーボネート板･スモークブラウン	W6：桑炭(商品色：H2)
H2：プラチナステン		2F：ポリカーボネート板･トーメイマット	W7：ハニーチェリー(商品色：H2)
S1：ピュアシルバー		3B：熱線遮断ポリカーボネート板･アースブルー／マット仕上げ	YF：キャラメルチーク(商品色：H2)
		3J：熱線遮断ポリカーボネート板･クリアマット	Z9：ショコラウォールナット(商品色：H2)

独立タイプ

単位:㎜

積雪強度	呼称長さ	柱芯々寸法	L	高さ(H)	タイプ	単体							
					呼称幅	48		51		54		60	
					柱芯々寸法	4,643		4,943		5,243		5,833	
					D	4,798		5,098		5,398		5,988	
					姿図								
					商品色	B1･B7･H2･S1	W6･W7･YF･Z9	B1･B7･H2･S1	W6･W7･YF･Z9	B1･B7･H2･S1	W6･W7･YF･Z9	B1･B7･H2･S1	W6･W7･YF･Z9
積雪20㎝地域用(600N/㎡)	30	2,197	2,997		記号	JTC-D3048H-■◆		JTC-D3051H-■◆		JTC-D3054H-■◆		JTC-D3060H-■◆	
				2,355	ポリカーボネート	¥516,800	¥548,700	¥524,000	¥557,100	¥531,200	¥566,000	¥608,100	¥645,700
					熱線遮断ポリカーボネート	¥521,200	¥553,100	¥528,200	¥561,300	¥535,200	¥570,000	¥613,600	¥651,200
					記号	JTC-D3048L-■◆		JTC-D3051L-■◆		JTC-D3054L-■◆		JTC-D3060L-■◆	
				2,800	ポリカーボネート	¥677,900	¥709,800	¥685,100	¥718,200	¥692,300	¥727,100	¥769,200	¥806,800
					熱線遮断ポリカーボネート	¥682,300	¥714,200	¥689,300	¥722,400	¥696,300	¥731,100	¥774,700	¥812,300
	35	2,447	3,497		記号	JTC-D3548H-■◆		JTC-D3551H-■◆		JTC-D3554H-■◆		JTC-D3560H-■◆	
				2,355	ポリカーボネート	¥548,600	¥587,700	¥557,500	¥597,800	¥565,600	¥607,600	¥650,600	¥695,400
					熱線遮断ポリカーボネート	¥555,400	¥594,500	¥564,300	¥604,600	¥572,400	¥614,400	¥659,100	¥703,900
					記号	JTC-D3548L-■◆		JTC-D3551L-■◆		JTC-D3554L-■◆		JTC-D3560L-■◆	
				2,800	ポリカーボネート	¥709,700	¥748,800	¥718,600	¥758,900	¥726,700	¥768,700	¥811,700	¥856,500
					熱線遮断ポリカーボネート	¥716,500	¥755,600	¥725,400	¥765,700	¥733,500	¥775,500	¥820,200	¥865,000
	39	2,547	3,897		記号	JTC-D3948H-■◆		JTC-D3951H-■◆		JTC-D3954H-■◆		JTC-D3960H-■◆	
				2,355	ポリカーボネート	¥573,000	¥612,600	¥582,100	¥622,900	¥590,400	¥632,900	¥680,300	¥725,600
					熱線遮断ポリカーボネート	¥579,800	¥619,400	¥589,700	¥630,500	¥598,800	¥641,300	¥688,800	¥734,100
					記号	JTC-D3948L-■◆		JTC-D3951L-■◆		JTC-D3954L-■◆		JTC-D3960L-■◆	
				2,800	ポリカーボネート	¥734,100	¥773,700	¥743,200	¥784,000	¥751,500	¥794,000	¥841,400	¥886,700
					熱線遮断ポリカーボネート	¥740,900	¥780,500	¥750,800	¥791,600	¥759,900	¥802,400	¥849,900	¥895,200

WDTC0002N19

■エフルージュ FIRST 大型テラス(独立タイプ)

■姿図

土間コンクリートを考慮する場合	
カーポートサイズ	J×K
全サイズ	500×500

土間コンクリートを考慮しない場合	
カーポートサイズ	J×K
3048 3051 3054 3548 3551 3948 3951	580×580
3060 3554 3560 3954 3960	680×680

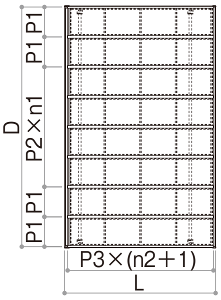

垂木ピッチ・母屋本数

D	P1	P2	n1	垂木本数	母屋本数 L=30	母屋本数 L=35	母屋本数 L=39
48	595	595	4	7	24	32	40
51	595	670	4	7	24	32	40
54	670	670	4	7	24	32	40
60	595	595	6	9	30	40	50

1スパンあたりの母屋本数

L	P3	n2
30	708.6	3
35	697.9	4
39	948.5	5

D48:4,798
D51:5,098
D54:5,398
D60:5,988

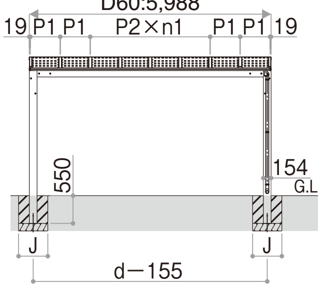

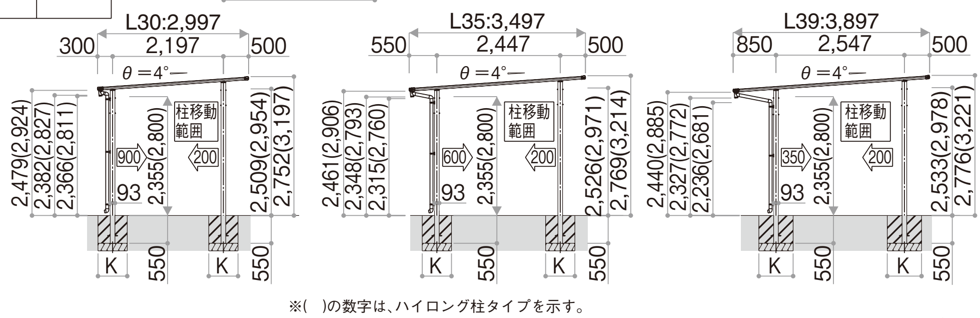

※(　)の数字は、ハイロング柱タイプを示す。

寸法図：(単位㎜)