ルシアス 門扉CS04型

CS04型 UME-CS04　横太格子

	材　質	複合カラー※			
框・戸当り	アルミ形材	H2 プラチナステン			
格子		W6 桑炭	W7 ハニーチェリー	YF キャラメルチーク	Z9 ショコラウォールナット

※複合カラーについては、格子部が例えばハニーチェリー色で框がプラチナステン色では、ハニーチェリー/ステン色と呼称します。
(注) 11-14サイズ、およびH16サイズ以上の門扉本体には左右の区別があります。

左右兼用　左右あり(注)　親子あり　シリンダー錠　クローザ対応　サイズオーダー可能　ペア商品

▶P.2085

●たて框について

H10·H12とH14～H20で、たて框の見付が異なります。

●開き防止部品

▶P.217

W11およびH16～H20の場合、本体に標準装備されています。

耐風圧強度(自社基準·施錠時)
風速34m/秒相当
耐風圧強度の数値は目安であり商品保証値ではありません。

横格子のベーシックなデザイン。

04·08-12　桑炭/ステン色　断熱玄関ドア ヴェナート D30 F04

表裏同一模様

08-14　ショコラウォールナット/ステン色

08-14　ハニーチェリー/ステン色

●H10・H12（たて框見付85）

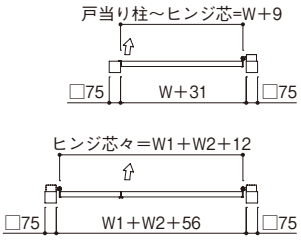

●H14以上（たて框見付110）

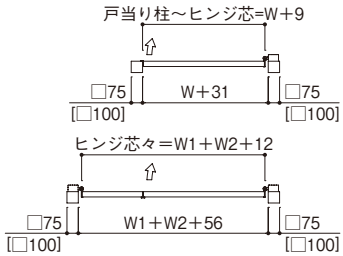

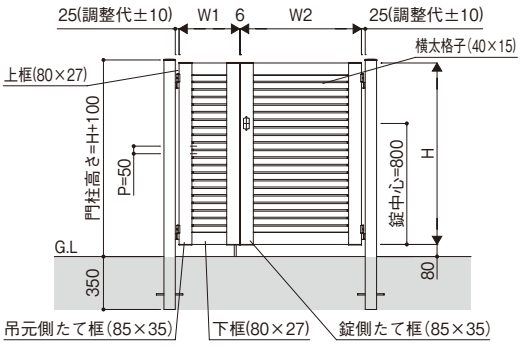

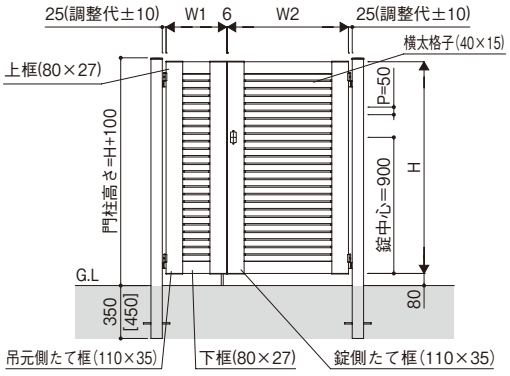

(注)［　］は、H1600以上および10-14・11-14サイズの場合です。

寸法図：(単位㎜)

イージーオーダー

イージーオーダーサイズ表	(単位：㎜)	製作可能ピッチ条件	注意事項
幅	400～900·901～1100	ミリ対応	①門柱式の片開き·親子開き·両開きでは、黒色表示のサイズはアルミ門柱75角、青色表示のサイズはアルミ門柱100角となります。ただし、幅901～1000㎜の高さ1200㎜以下の場合は、アルミ門柱75角となります。 ②親子開きの子扉幅は最大600㎜です。また、親扉がアルミ門柱100角の場合は、子扉も100角となります。 ③3枚·4枚折戸は対応できません。ご注意ください。 ※幅901～1000㎜では高さ1800㎜まで、幅1001～1100㎜では高さ1250～1800㎜まで
高さ	800～1400·1450～2000　※	50ピッチ	

●商品写真の色調は印刷により、実物と多少異なる場合があります。
●掲載価格は部材標準販売価格です。消費税、ガラス組込み商品を除くガラス代、組立費および搬入費、施工費、装飾品等は含まれていません。
●寸法図の表記に関しては0.5㎜単位にまとめて表記しております。