シンプレオ 門扉3型

3型 HME-3　横太格子

	材　質	カラー				
扉(注)・門柱	アルミ形材	B1 ブラウン	B7 カームブラック	H2 プラチナステン	S1 ピュアシルバー	YW ホワイト
錠金具	アルミダイカスト	B1 ブラウン	B7 カームブラック	H2 プラチナステン	S1 ピュアシルバー	YW ホワイト

(注) 11-14サイズ、およびH16サイズ以上の門扉本体には左右の区別があります。

規格追加

● 10-14・11-14およびH16サイズ以上のカラーにブラウン色・ピュアシルバー色・ホワイト色を追加しました。

耐風圧強度(自社基準・施錠時)
風速 34m/秒 相当
耐風圧強度の数値は目安であり商品保証値ではありません。

左右兼用 H10・H12・H14 / 左右あり 11-14 H16・H18・H20(注) / 親子あり / 折戸あり H10・H12 ▶P.286 / シリンダー錠 / クローザ対応 / 機能子扉対応 ▶P.300 / サイズオーダー可能 ▶P.2086 / ペア商品 フェンス

07-12　ホワイト色(錠:プッシュプル錠5型)

08-18R(片開き) カームブラック色(オプション：すき間隠し付き)

09-18R　ブラウン色(錠：プッシュプル錠4型)(オプション:すき間隠し付き)

04・08-12(機能子扉AD型)
プラチナステン色

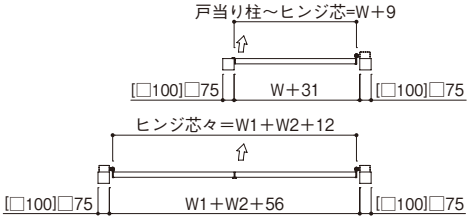

●H10・H12 (たて框見付85)

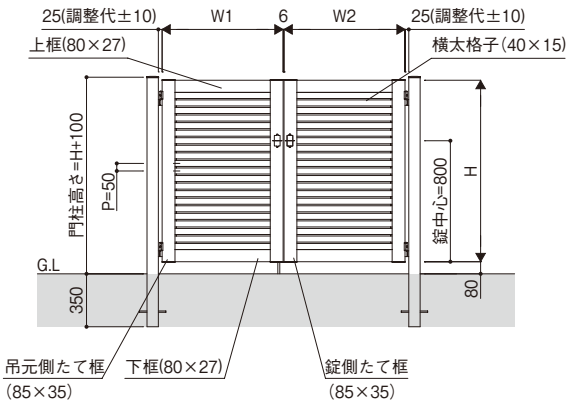

●H14以上 (たて框見付110)

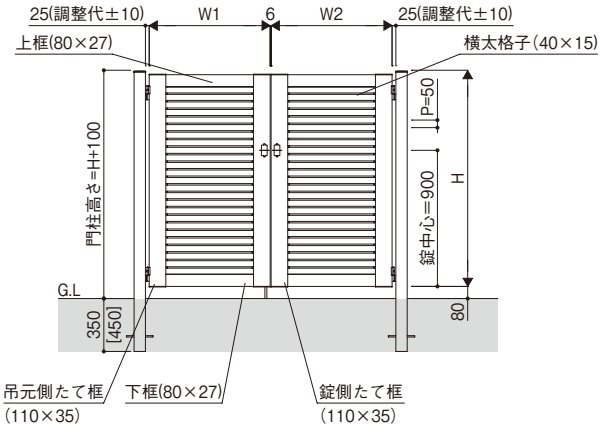

(注)[　]は、H1600以上および10-14・11-14サイズの場合です。

寸法図：(単位㎜)

イージーオーダー

呼　称		イージーオーダーサイズ表 (単位：㎜)		製作可能ピッチ条件	注意事項
3型	幅	400～900・901～1100		ミリ対応	①門柱式の片開き・親子開き・両開きでは、黒色表示のサイズはアルミ門柱75角、青色表示のサイズはアルミ門柱100角となります。ただし、幅901～1000㎜の高さ1200㎜以下の場合は、アルミ門柱75角となります。
	高さ	800～1400・1450～2000　※		50ピッチ	※ 幅901～1000㎜では高さ1800㎜まで、幅1001～1100㎜では高さ1250～1800㎜まで
4・3格折戸 3型	幅	400～900		ミリ対応	②門柱式の3枚折戸・4枚折戸では、アルミ門柱100角を使用します。
	高さ	1000～1200		50ピッチ	

●商品写真の色調は印刷により、実物と多少異なる場合があります。
●掲載価格は部材標準販売価格です。消費税、ガラス組込み商品を除くガラス代、組立費および搬入費、施工費、装飾品等は含まれていません。
●寸法図の表記に関しては0.5㎜単位にまとめて表記しております。