ルシアス ポストユニット BW02型 商品記号 UMB-BW02

	材質	木調カラー			
本体	アルミ形材	W6 桑炭	W7 ハニーチェリー	YF キャラメルチーク	Z9 ショコラウォールナット

ネームプレート　ポスト　照明

	材質	カラー
アルミ鋳物パネル	アルミ鋳物	B7 カームブラック
アルミパネル	アルミ形材	B7 カームブラック

<アルミ鋳物パネル>
本体色によらず、カームブラック色となります。

<アルミパネル>
本体色によらず、カームブラック色となります。

細い曲線の鋳物と、たて型ポストを偏芯させて柱で挟み込んだ、素材感の際立つエレガントなデザインです。

画像ナンバー：XMYF1684

本体：キャラメルチーク色

画像ナンバー：XMZ91685

本体：ショコラウォールナット色

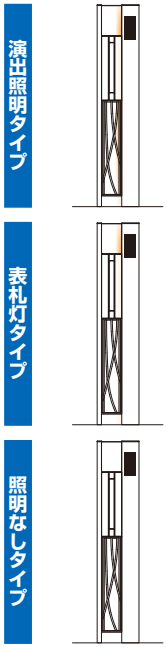

部材構成	色	価格
BW02型(表札灯タイプ)	キャラメルチーク	¥ 96,200
エクステリアポストT9R型	カームブラック	¥ 42,300
合計		¥138,500
表札 KYA3-X	アクリルカラー表札S(黒)	¥ 23,000
表札込み価格		¥161,500

XUMBBW02A

部材構成	色	価格
BW02型(照明なしタイプ)	ショコラウォールナット	¥ 79,700
エクステリアポストT9型	カームブラック	¥ 41,400
合計		¥121,100

XUMBBW02B

BW02型本体	
照明タイプ	木調カラー
演出照明タイプ	¥118,300
表札灯タイプ	¥ 96,200
照明なしタイプ	¥ 79,700

XUMBBW02C

- ネームシールとCD管（2本）は、本体に標準装備されています。インターホン、ポスト、表札の取付けは現地加工となります。
- 本体ユニットにインターホン穴加工は施されていません。インターホンを取付けない場合は、そのまま穴加工せずにご使用ください。インターホン取付けの際は、インターホンの取付ピッチに合せ穴加工を行ってから取付けてください。
- 表札とインターホンは別売です。下表からお選びください。
- 演出照明タイプ、表札灯タイプ（LED照明）と表示灯付スイッチ（市販品）の組合せでは、スイッチがオフの場合でも微弱電流によりLED照明がぼんやり点灯する場合があります。

- インターホン、照明は配線工事が必要となりますので、あらかじめ電気工事店と打合せを行ってください。

適応ポスト				掲載頁
エクステリアポスト	T9型	前入れ・後ろ出し	¥41,400	▶P.684
	T9R(L)型	前入れ・横出し	¥42,300	

XUMBAS01I

適応表札 ▶P.692			
照明タイプ	表札名	記号	価格
演出照明タイプ 表札灯タイプ 照明なしタイプ	アクリルカラー表札S（乳半）	KYA3-P	¥32,000
	アクリルカラー表札S（黒、レンガ）	KYA3	¥23,000
	ステンレス抜き文字表札S（ヘアライン）	KYM3-S	¥37,500
	ステンレス抜き文字表札S（塗装色）	KYM3	¥39,900

インターホン取付機種			品番
露出型	アイホン㈱	玄関子機	IF-DA
		カラーカメラ付き玄関子機	JH-DA
			JR-DA
			JQ-DA
			WJ-DA
			WK-DA
			WL-DA
			WM-DA
			WP-DA
			JH-DB
			JS-DA
	パナソニック㈱	玄関子機	VL-V568KA-T
		カラーカメラ付き玄関子機	VL-V530L-S
			VL-V566-S
			VL-V574L-N
			VL-V572L-S
			VL-V522L-WS/S
			VL-VG560L-S
			VL-VH573L-H
		ドアホン子器	EJ503AN
		カラーカメラ付きドアホン子器	WQD852S/Y/B
			WQD872B

- インターホンは別売です。
  左表の市販品の取付けが可能です。
  （▶P.2173）

オプション(注1)	価格
明るさセンサー1型	¥29,200

XUMBAS02D

（注1）明るさセンサー 1型の取付け可能な箇所に関しては、P.729でご確認ください。

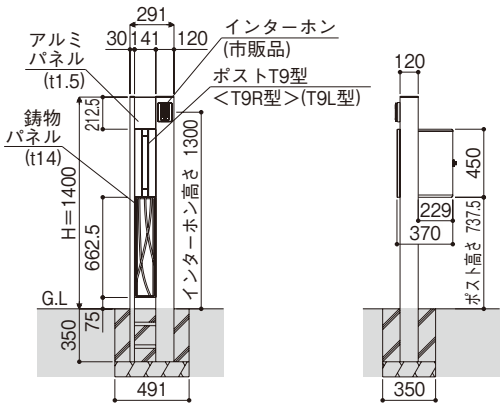

寸法図:(単位㎜)