アプローチ ルナ LA型・AN型・VE型

主要材質				
本体	アルミ鋳物	本体・柱色	シャイングレー	マイルドブラック
		照明ポール色	―	マイルドブラック
柱	アルミ形材	灯具色	―	ネオブラック
		錠台座・把手色	シルバー	

取付可能錠

はさみ込み式錠

照明取付可能 / インターホン取付可能 / ポスト取付可能 / サイン取付可能 / 親子仕様 / 左右の区別なし / 両面模様 / 色替特注可能 / トータルデザイン / 受注生産

シャイングレー 05R・09-10 両開き 吊元門柱使用

編み込んだような格子デザイン

マイルドブラック 05R・09-10
両開き 吊元門柱使用

オプション

オプション 照明ポール用オプション価格表

呼称			価格
飾り	デザインパネルA	リーフタイプ※	¥24,600
サイン	ユーロプリーズサインA	丸型※	¥ 8,500
	ユーロプリーズサインB	角型※	¥ 8,500
	サイン用取付デザインパネル	リーフタイプ※	¥10,800
ポスト	エクスポストA−1型		¥27,900
	ポスト取付部品（リーフ）		¥18,500
インターホン取付台座			¥ 2,300

※についてはP.439をご覧ください。
※照明ポール用オプションにシャイングレー色はありません。

LA型 AN型 セット価格表（セット価格は、施錠なし把手を使用の場合）

□は受注生産品です。

呼称		扉1枚寸法（W×H）	両開き 吊元門柱使用	両開き 照明ポール使用	片開き 吊元門柱使用	片開き 照明ポール使用
09-10		900×1,000	―	―	¥127,200	¥195,400
親子仕様	05R・09-10	500R・900×1,000	¥173,800	¥242,000	―	―
錠付把手（施錠機能付き）使用			¥5,200加算			

VE型 セット価格表（セット価格は、施錠なし把手を使用の場合）

□は受注生産品です。

呼称		扉1枚寸法（W×H）	両開き 吊元門柱使用	両開き 照明ポール使用	片開き 吊元門柱使用	片開き 照明ポール使用
07-10		700×1,000	―	―	¥120,700	¥188,900
08-10		800×1,000	―	―	¥121,900	¥190,100
09-10		900×1,000	―	―	¥127,200	¥195,400
親子仕様	03・07-10	300・700×1,000	¥152,000	¥220,200	―	―
	04・08-10	400・800×1,000	¥154,700	¥222,900	―	―
	05R・09-10	500R・900×1,000	¥173,800	¥242,000	―	―
錠付把手（施錠機能付き）使用			¥5,200加算			

※照明ポール・灯具にシャイングレー色はありません。
〔拾い出しに際して〕●セット価格は、施錠なし把手（施錠機能なし）を使用した場合です。
●アール形状の子扉は、05Rサイズのみです。

●寸法図（単位mm）

図は05R・09-10サイズ

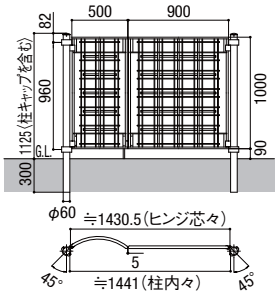

図は05R・09-10サイズ

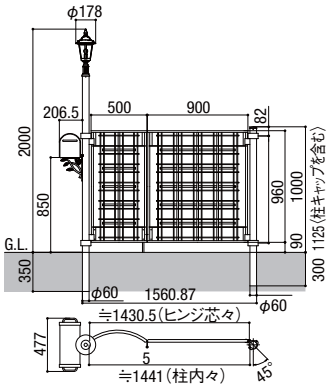

図は09-10サイズ

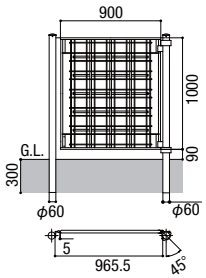

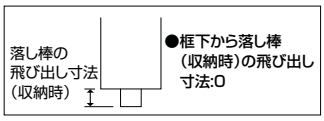

イージーオーダー特注

[色替可能（P.2644参照）] **[サイズ特注不可]**
※アルミ鋳物色見本一覧で**[色替対応可]**の表示がある色への色替えが可能です。
※錠・照明ポールの灯具の色替えは対応できません。

お願い

●照明ポールを施工する際の電気工事は、必ず電気工事店にご依頼ください。

注意

●門扉を取り付けた場合、門扉吊り込み側には、サインなどのオプションを取り付けないでください。通行時に誤ってオプションにぶつかり、けがをするおそれがあります。

商品の色は印刷の性質上、実物と多少違うことがあります。表示価格には消費税・工事費・配送費は含まれていません。