アクシィ2型

縦型ポストが納まったスリムな2本柱仕様。

正面からも側面からも
すっきりとしたデザイン。

2本柱でもシンプルなデザイン

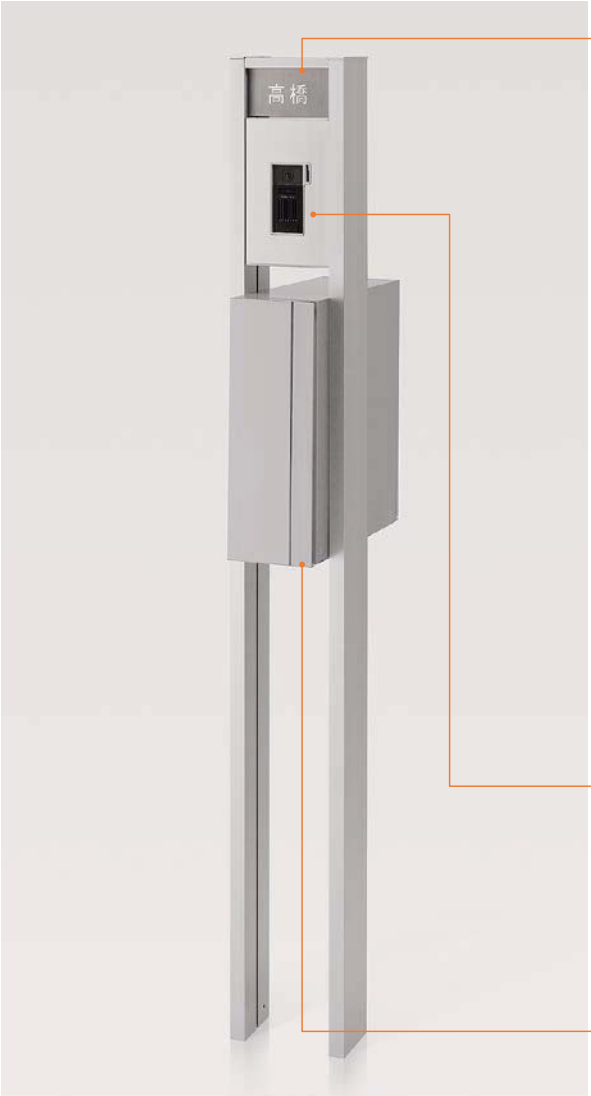

カラー組み合わせ例

シャイングレー

シャイングレー
＋
チェリーウッド

シャイングレー
＋
ラスティックオーク

クリアホワイト
＋
オーク

アクシィ縦型ポスト

ポスト前面に木調色のデザインパネルを取り付けられます。

前入れ横取り出し

前入れ後取り出し

クリエモカ

クリエダーク

エクリュアイボリー

※アクシィ縦型ポストの前面パネルを取り
替えできます。
¥3,500（デザインパネル価格）
※写真はデザインパネル（クリエモカ）付

チェリーウッド

オーク

ラスティックオーク

商品の色は印刷の性質上、実物と多少違うことがあります。表示価格には消費税・工事費・配送費は含まれていません。