本製品は、隣地境界を目的に設置するもので、防護柵や手すりの機能はありません。設置場所と機能に合った製品をお選びください。

ハイグリッド門扉N8型

「施工上のご注意」は、P.2588を必ずご覧ください。

主要材質	スチール	本体色	オータムブラウン	シャイングレー	ホワイト	ブラック	ダークブラウン
		錠　色	ステンレス（生地色）				

左右 左右の区別なし　サイズ特注 サイズ特注可能

現場切り詰め（W寸法）が可能なハイグリッド門扉NF8型は、P.1094をご覧ください。

ダークブラウン 08-12 両開き

ダークブラウン 09-18 片開き

ダークブラウン 08-12 片開き

錠金具（片錠）
施錠には市販品の南京錠（φ8mm）をお求めください。

●寸法図（単位mm）

両開き
図は08-10サイズ

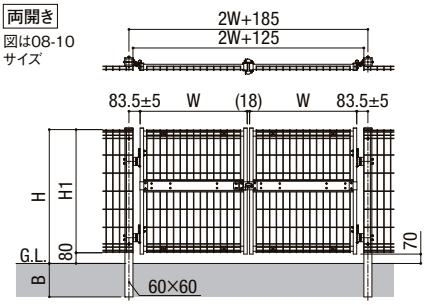

片開き
図は08-10サイズ

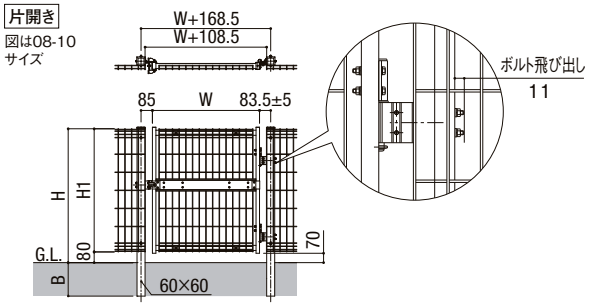

両開き
図は09-15サイズ

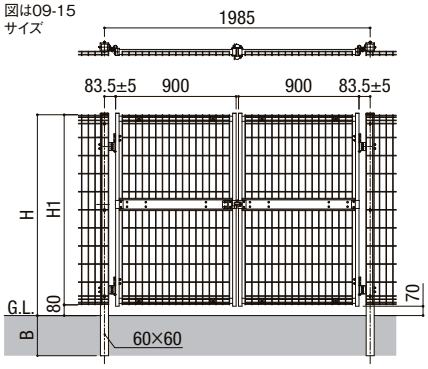

片開き
図は09-18サイズ

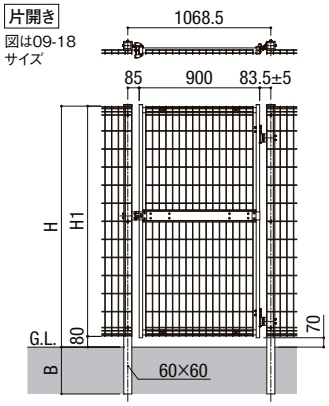

セット価格表

呼　称	扉1枚寸法（W×H）	両開き 柱使用	片開き 柱使用
08-10	800×1,000	¥ 93,000	¥ 59,100
08-12	800×1,200	¥ 100,200	¥ 63,300
09-15	900×1,500	¥ 127,600	¥ 78,100
09-18	900×1,800	¥ 152,700	¥ 91,700

●門柱とフェンスの取付部品は錠セットに同梱されています。

単位：mm

	W 幅	H 高さ	H1 本体高さ	B 埋込み
08-10	800	1,000	920	250
08-12	800	1,200	1,120	250
09-15	900	1,500	1,420	300
09-18	900	1,800	1,720	350

※門柱キャップの天端までは、H+13mmです。

イージーオーダー特注

【切詰】
●W400～900mm×T6※～T18サイズ（H寸法は規格サイズのみ）
※T6サイズの場合、W801mm以上の製作不可

【拡大】
●W1,200mmまで可能。ただし、T8～T18サイズになります。

注　意

●現場で門扉本体の幅を切り詰めることはできません。
●ハイグリッドフェンスと連結する場合、門扉の柱がコーナーにくる施工はできません。

商品の色は印刷の性質上、実物と多少違うことがあります。表示価格には消費税・工事費・配送費は含まれていません。

規格価格表 門まわり・フェンス・車庫まわり編（別冊） UJ8400_P.667
使用上・施工上のご注意 P.2588