マイ門柱 3型

SN ステンカラーN　SC ステンカラー

材質
門柱・ポスト本体／アルミ押出形材
ポスト投入口・取出口／ABS樹脂

ポスト　表札　照明　ダイヤル錠　ダウンロードサービス

スリムなフォルムに使いやすさをプラスした機能門柱。

ステンカラーN
06:LED照明+
08:表札+ポストUT4型
103,600円
（インターホンは別途現地手配）

ステンカラー
06:LED照明+
08:表札+ポストUT4型
103,600円
（インターホンは別途現地手配）

前入れ後出し

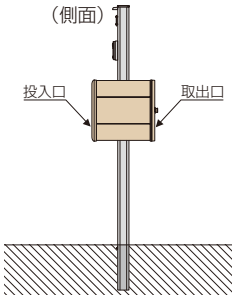

門柱の前にまわり込まなくても郵便物を取り出すことができます。

ポスト位置の左右は、現場で選択できます。

正面パネルは、ビビッドカラー10色（特注対応）もお選びいただけます。

茜色
(341)

ワンポイントや住宅とのカラーコーディネイトでデザインの幅が広がります。

白色 (002)	山吹色 (362)
素鼠色 (041)	柿色 (354)
炭色 (012)	茜色 (341)
藍色 (386)	弁柄色 (245)
苔色 (283)	栗皮色 (247)

■据付図（単位㎜）

ポスト投入口寸法：340×35

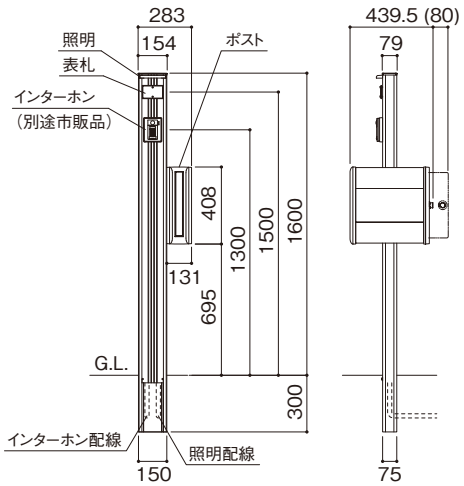

商品の色は印刷の性質上、実物と多少違うことがあります。
表示価格には消費税および工事費は含まれておりません。