エントランス前やスロープ部分などの
雨除けに使用できる
マルチルーフタイプを用意しています。

※写真はスカイリード マルチルーフタイプ／形材屋根枠／基本タイプ

SIZE

エントランス前でも使える独立式の屋根として、サイズバリエーションを充実。

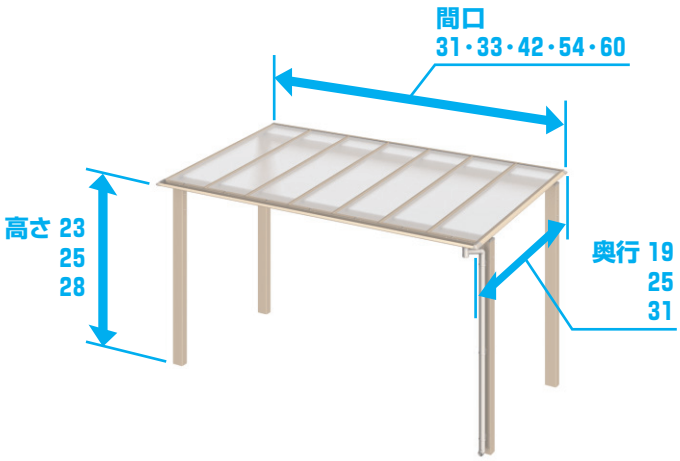

耐風圧強度・耐積雪量

強風地域にもおすすめ。

●基本タイプ

風速42m/s相当

強風時における屋根パネルの吹き上げや本体の揺れを抑えるさまざまな工夫を凝らし、耐風圧強度を高めています。

●耐風圧強度の数値は目安であり、商品保証値ではありません。

耐積雪量 20cm 相当

※詳細についてはP.841をご参照ください。

STYLE

中桟をなくした新構造で、明るくオープンな屋根を実現。

新構造の屋根は、垂木と垂木の間に取り付ける中桟と、中桟の内側に貼り付ける緩衝材をなくし、部材を減らすことで施工時間の短縮を図ります。

従来の屋根に必要だった中桟はスカイリードには不要!

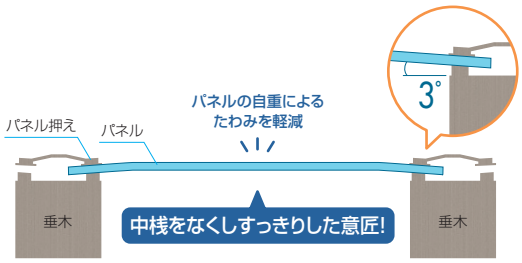

新構造では、垂木・パネル押えの形状を改良し、パネルの自重によるたわみを軽減。部材を減らし意匠性向上を実現しています。

<中桟本数当社「マイリッシュOK」比56本→0本（5054サイズの場合）>

商品の色調は印刷の性質上、
実物と多少異なる場合があります。