シンプレオ 門扉3型

3型 HME-3　横太格子

	材　質	カラー				
扉・門柱	アルミ形材	B1 ブラウン	B7 カームブラック	H2 プラチナステン	S1 ピュアシルバー	YW ホワイト
錠金具	アルミダイカスト	B1 ブラウン	B7 カームブラック	H2 プラチナステン	S1 ピュアシルバー	YW ホワイト

左右兼用（片開き全サイズ、両開き、親子開き H10・H12・H14(W10以下)の場合）／左右あり（両開きのW11および H16～20の場合）／親子あり／折戸あり（H10・H12 ▶P.318）／シリンダー錠／クローザ対応／機能子扉対応（▶P.332）／サイズオーダー可能（▶P.2476）／ペア商品（フェンス）

耐風性能（自社基準・施錠時）
風速 34m/秒 相当
耐風性能の数値は目安であり商品保証値ではありません。

07-12　ホワイト色(錠:プッシュプル錠5型)

08-18R(片開き) カームブラック色
(オプション：すき間隠し付き)

09-18R　ブラウン色(錠：プッシュプル錠4型)(オプション:すき間隠し付き)

04・08-12(機能子扉A型)
プラチナステン色

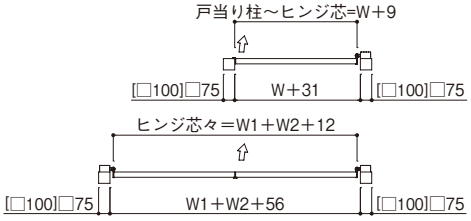

●H10・H12（たて框見付85）

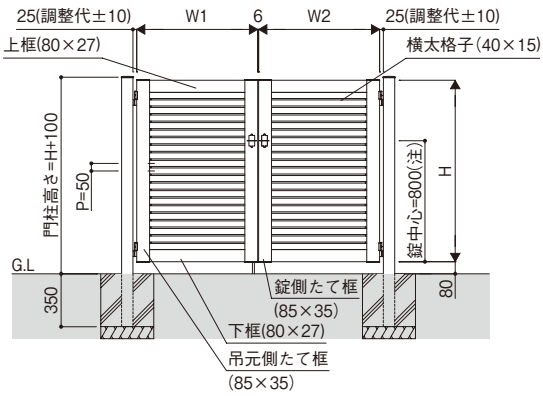

(注) 3枚・4枚折戸H1000の錠中心は720です。

●H14以上（たて框見付110）

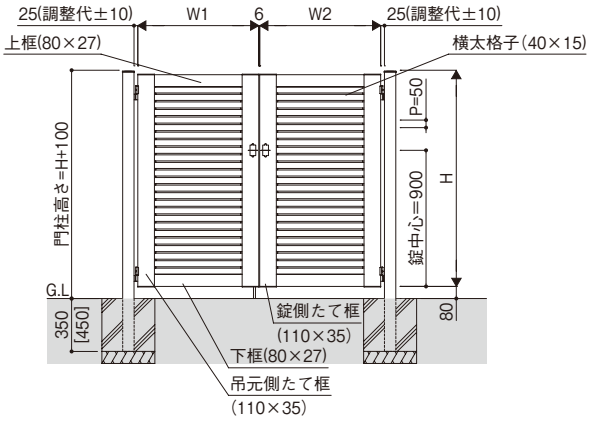

＊[　]は、H1600以上および10-14・11-14サイズの場合です。

寸法図：(単位㎜)

イージーオーダー

呼　称		イージーオーダーサイズ表 (単位：㎜)		製作可能ピッチ条件	注意事項
3型	幅	400～900・901～1100		ミリ対応	①門柱式の片開き・親子開き・両開きでは、黒色表示のサイズはアルミ門柱75角、青色表示のサイズはアルミ門柱100角となります。ただし、幅901～1000㎜の高さ1200㎜以下の場合は、アルミ門柱75角となります。
	高さ	800～1400・1450～2000　※		50ピッチ	※ 幅901～1000㎜では高さ1800㎜まで、幅1001～1100㎜では高さ1250～1800㎜まで
4・3格折戸 3型	幅	400～900		ミリ対応	②門柱式の3枚折戸・4枚折戸では、アルミ門柱100角を使用します。
	高さ	1000～1200		50ピッチ	

●商品写真の色調は印刷により、実物と多少異なる場合があります。
●掲載価格は部材標準販売価格です。消費税、ガラス組込み商品を除くガラス代、組立費および搬入費、施工費、装飾品等は含まれていません。
●寸法図の表記に関しては0.5㎜単位にまとめて表記しております。