シンプレオ 門扉4型

4型 HME-4　たて太格子

	材　質	カラー				
扉・門柱	アルミ形材	B1 ブラウン	B7 カームブラック	H2 プラチナステン	S1 ピュアシルバー	YW ホワイト
錠金具	アルミダイカスト	B1 ブラウン	B7 カームブラック	H2 プラチナステン	S1 ピュアシルバー	YW ホワイト

耐風性能（自社基準・施錠時）
風速 34m/秒 相当
耐風性能の数値は目安であり商品保証値ではありません。

左右兼用（片開き全サイズ、両開き、親子開き H10・H12・H14(W10以下)の場合）
左右あり（両開きのW11および H16～20の場合）
親子あり
折戸あり（H10・H12 ▶P.318）
シリンダー錠
クローザ対応
機能子扉対応（▶P.332）
サイズオーダー可能（▶P.2476）
ペア商品
フェンス

07-12　カームブラック色（錠：プッシュプル錠5型）

09-18R（片開き）プラチナステン色（オプション：すき間隠し付き）

09-18R　ピュアシルバー色（錠：プッシュプル錠4型）（オプション：すき間隠し付き）

04・08-12（機能子扉A型）プラチナステン色（オプション：すき間隠し付き）

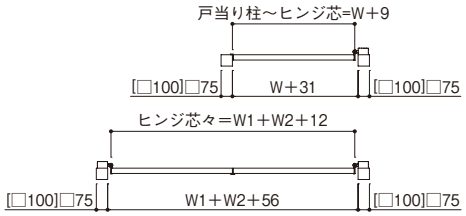

●H10・H12（たて框見付85）

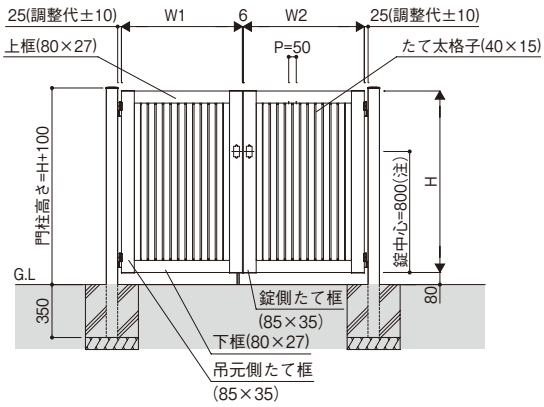

（注）3枚・4枚折戸H1000の錠中心は720です。

●H14以上（たて框見付110）

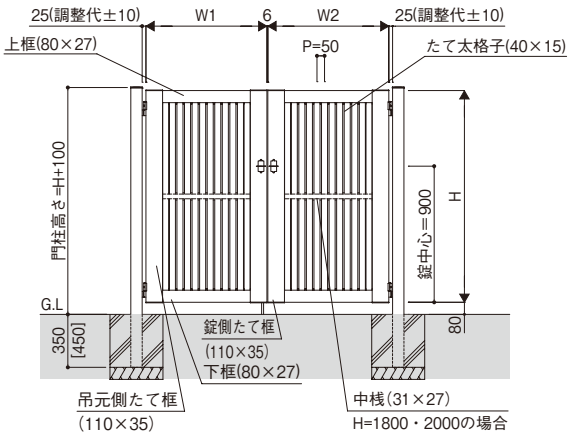

＊[　]は、H1600以上および10-14・11-14サイズの場合です。

寸法図：（単位mm）

イージーオーダー

呼　称		イージーオーダーサイズ表（単位：mm）		製作可能ピッチ条件	注意事項
4型		幅	400～900・950～1100	50ピッチ	①門柱式の片開き・親子開き・両開きでは、黒色表示のサイズはアルミ門柱75角、青色表示のサイズはアルミ門柱100角となります。ただし、幅901～1000mmの高さ1200mm以下の場合は、アルミ門柱75角となります。
		高さ	800～1400・1401～2000　※	ミリ対応	※ 幅950、1000mmでは高さ1800mmまで、幅1050、1100mmでは高さ1201～1800mmまで
4・3枚折戸	4型	幅	400～900	50ピッチ	②門柱式の3枚折戸・4枚折戸では、アルミ門柱100角を使用します。
		高さ	1000～1200	ミリ対応	

●商品写真の色調は印刷により、実物と多少異なる場合があります。
●掲載価格は部材標準販売価格です。消費税、ガラス組込み商品を除くガラス代、組立費および搬入費、施工費、装飾品等は含まれていません。
●寸法図の表記に関しては0.5mm単位にまとめて表記しております。