※本製品は、すき間110㎜を超える商品です。JIS規格への適合を求められる商品選定の場合はご注意ください。

シャローネ 門扉SB01型

SB01型 TMC-SB01　横格子

	材質	カラー※		
本体	アルミ鋳物	B7 カームブラック	H2 プラチナステン	OA グラングレイ
門柱	アルミ形材	B7 カームブラック	H2 プラチナステン	OA グラングレイ

※錠の色は、門柱と同色が推奨色となります。

左右兼用　親子あり　ペア商品　表裏同一模様　シリンダー錠

*打掛錠3型は棒鍵錠です。

適応錠

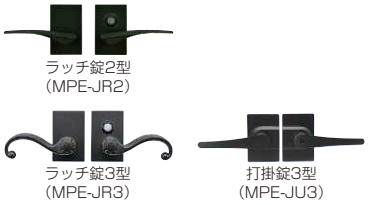

耐風性能(自社基準・施錠時)
風速 34m/秒 相当
耐風性能の数値は目安であり商品保証値ではありません。

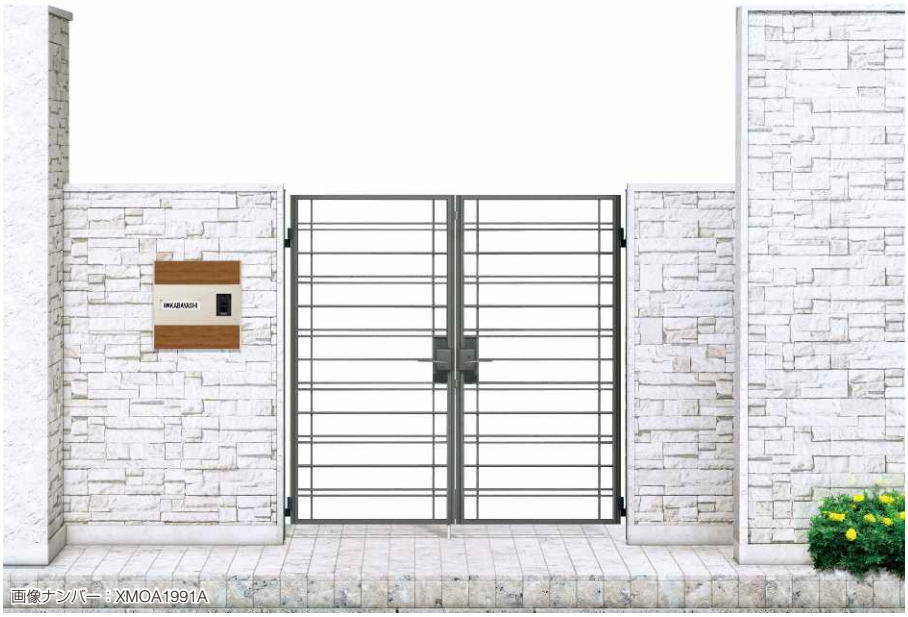

08-16　グラングレイ色

08-16　カームブラック色

04・08-14　プラチナステン色

呼称		扉1枚寸法(W×H)	門柱区分	両開きセット 門柱	両開きセット 埋込金具	片開きセット 門柱	片開きセット 埋込金具
08-12		800×1200	75角	¥225,000	¥206,900	¥129,800	¥108,500
08-14		800×1400	100角	¥271,100	¥231,700	¥163,500	¥120,900
08-16		800×1600	100角	¥376,000	¥335,700	¥216,400	¥172,900
親子	04・08-12	400・800×1200	75角	¥201,100	¥183,000	——	——
親子	04・08-14	400・800×1400	100角	¥239,000	¥199,600	——	——
親子	04・08-16	400・800×1600	100角	¥328,300	¥288,000	——	——
選択	ラッチ錠3型		——	差額なし		差額なし	
選択	打掛錠3型(注1)		——	¥ 14,000減算		¥ 2,900減算	
選択	外開き対応(注2)	H12用	75角	¥ 13,200加算	(内・外兼用)	¥ 8,400加算	¥ 2,100加算
選択	外開き対応(注2)	H14・H16用	100角	¥ 18,300加算		¥ 11,800加算	
別売品	片・外開き用ラッチガード(注3)		100角	——		¥ 4,900	——

XTMCSB01

●門柱セット価格は、内開き仕様で**門扉本体+ラッチ錠2型+ヒンジ・ヒジツボ部品+アルミ門柱100角(75角)+ストッパー(両開き、親子開きの場合)**で計算されています。●埋込金具セット価格は、内開き仕様で**門扉本体+ラッチ錠2型+埋込金具用ヒンジ部品+埋込金具+ストッパー(両開き、親子開きの場合)**で計算されています。
●各仕様の変更は、セット価格から加算および減算してください。●オプション：門扉ストッパー ▶P.2482

打掛錠3型
(注1) 打掛錠3型を使用する場合は、ストッパーは不要となります(減算額にはストッパー価格が含まれています)。

外開き対応
(注2) 片・外開きの埋込施工では、打掛錠3型をご使用ください。

片・外開き用ラッチガード
(注3) 100角門柱でラッチ錠2型・3型を使用する場合は、片・外開き用ラッチガードの加算が必要です。

H	錠中心
1200	740
1400	720
1600	800

注：< >はH1200の場合です。

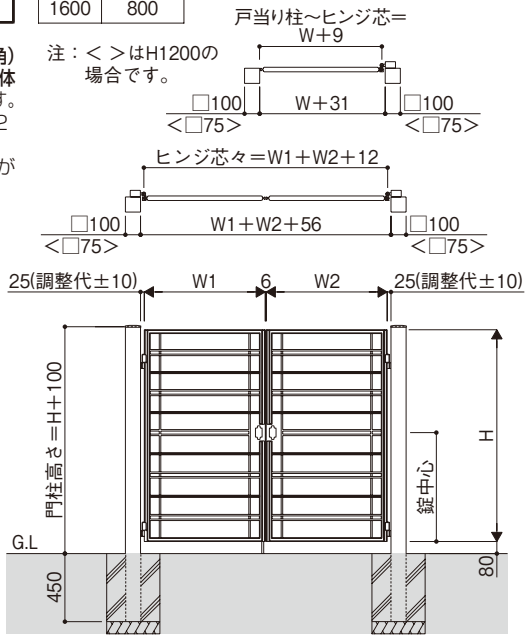

寸法図：(単位㎜)

グラングレイ色

施工上のご注意

●SB01型～SB03型は、門柱・内開き施工において140°までが開き限度となります。そのため門扉ストッパー(▶P.2482)の併用をおすすめいたします。