【戸建住宅・1階専用商品】リウッドデッキ 200 商品記号 ANK(X)

	材質	カラー				
デッキ材 幕板	リウッド（再生木）	FD ホワイトブラウン	FE ※2 ウォームグレイ	FF レッドブラウン	ID ナチュラルブラウン	IF ※2 セピアグレイ
束柱・大引※1 根がらみ	アルミ形材	H2 プラチナステン	B7 カームブラック			

●デッキ高さは、最大1000㎜までとなります。(P.1910)
●デッキから周囲の地面までの段差が1000㎜を超える場所にはデッキを設置しないでください。(デッキ自体の高さが1000㎜以下でも、地面に段差や傾斜があり、デッキ面との段差が1000㎜を超える場所には設置しないでください。) (P.1910)

※1 大引はカームブラック色のみとなります。
※2 デッキ材のユニット色はIG(ウォームグレイ色/セピアグレイ色) となります。
●床耐荷重性能：1800N／㎡（183kgf／㎡）

セピアグレイ色(Sタイプ　幅3651×奥行1820㎜(2間×6尺)／独立式 リウッド ステップ2型)

ウォームグレイ色
(Sタイプ　幅3651×奥行1820㎜ (2間×6尺)／独立式 リウッド ステップ2型)

段床セット　▶P.1943

2段・段床セット：正面・両側面タイプ
ナチュラルブラウン色

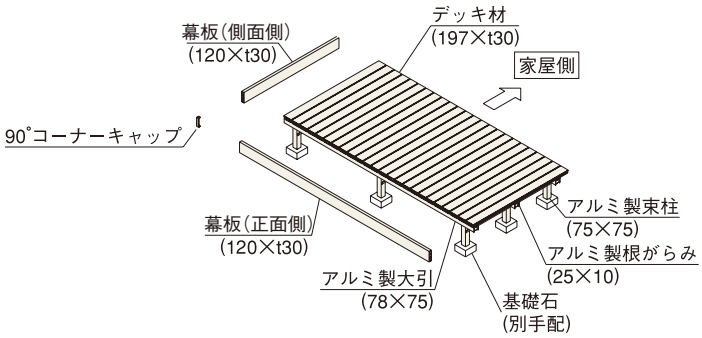

■デッキ材千鳥張り納まり

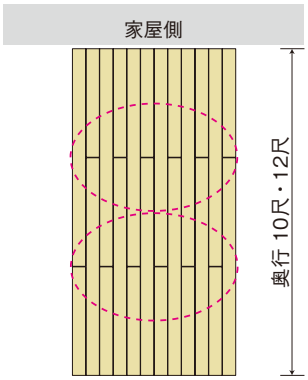

注意
●耐荷重性能1800N／㎡(183kgf／㎡) 以上の重さをかけないでください。
商品に破損のおそれがあります。

●商品写真の色調は印刷により、実物と多少異なる場合があります。
●掲載価格は部材標準販売価格です。消費税、ガラス組込み商品を除くガラス代、組立費および搬入費、施工費、装飾品等は含まれていません。
●寸法図の表記に関しては0.5㎜単位にまとめて表記しております。