バリューセレクト

プレシオステラスⅡ R型

降雪地域でも使用可能な積雪対応タイプも。
庭先に快適な空間を生み出します。

※イメージ:プレシオステラスⅡ R型　600N/㎡ 単体2.0間(色:ノーブルステン)

バリエーション

■一般地域仕様（積雪～20cm対応・耐風圧Vo36m/秒相当）

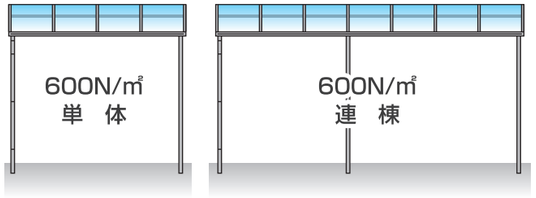

■積雪地域仕様（積雪～50cm対応・耐風圧Vo42m/秒相当）

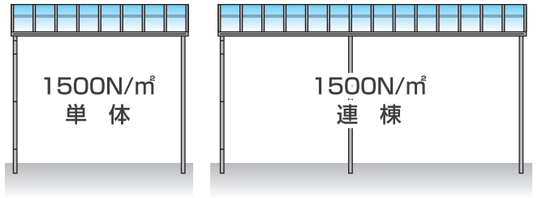

●屋根材（3種類からお選びいただけます）

ポリカーボネート板（2種類）

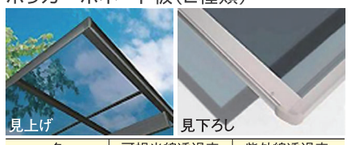

色	可視光線透過率	紫外線透過率
スカイブルー	29%	ほぼ0%

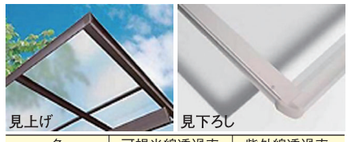

色	可視光線透過率	紫外線透過率
ガラスマット	89%	ほぼ0%

熱線遮断ポリカーボネート板（1種類）

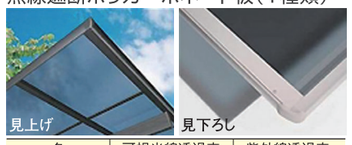

色	可視光線透過率	紫外線透過率
スカイブルー(マット調)	19%	ほぼ0%

●カラー（3色からお選びいただけます）

ノーブルステン　グレースブラウン　チャコールブラック

※商品の色は印刷の特性上、実物と異なる場合があります。
ご了承ください。

対応可能オプション

吊り下げ式物干し

長さは2種類設定可能。物干し竿が4本掛けられる、垂木部分へ取り付けるタイプの物干しセット。

A寸法は、標準タイプ542.8mm～942.8mm
ロングタイプ1,017.8mm～1,417.8mmとなります。
竿1本あたり20kg以下でご使用ください。

寸法の目安

柱標準タイプ

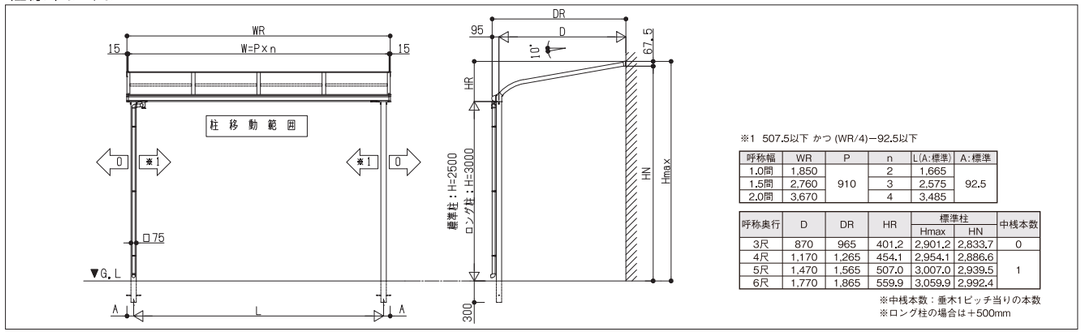

※1　507.5以下 かつ (WR/4)−92.5以下

呼称幅	WR	P	n	L(A:標準)	A:標準
1.0間	1,850	910	2	1,665	92.5
1.5間	2,760		3	2,575	
2.0間	3,670		4	3,485	

呼称奥行	D	DR	HR	標準柱 Hmax	標準柱 HN	中桟本数
3尺	870	965	401.2	2,901.2	2,833.7	0
4尺	1,170	1,265	454.1	2,954.1	2,886.6	1
5尺	1,470	1,565	507.0	3,007.0	2,939.5	
6尺	1,770	1,865	559.9	3,059.9	2,992.4	

※中桟本数：垂木1ピッチ当りの本数
※ロング柱の場合は＋500mm

柱奥行移動タイプ

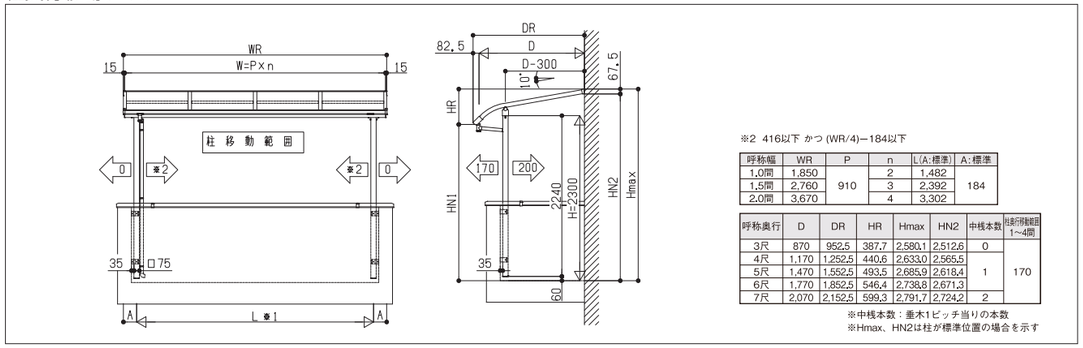

※2　416以下 かつ (WR/4)−184以下

呼称幅	WR	P	n	L(A:標準)	A:標準
1.0間	1,850	910	2	1,482	184
1.5間	2,760		3	2,392	
2.0間	3,670		4	3,302	

呼称奥行	D	DR	HR	Hmax	HN2	中桟本数	柱奥行移動範囲 1~4間
3尺	870	952.5	387.7	2,580.1	2,512.6	0	170
4尺	1,170	1,252.5	440.6	2,633.0	2,565.5	1	
5尺	1,470	1,552.5	493.5	2,685.9	2,618.4		
6尺	1,770	1,852.5	546.4	2,738.8	2,671.3		
7尺	2,070	2,152.5	599.3	2,791.7	2,724.2	2	

※中桟本数：垂木1ピッチ当りの本数
※Hmax、HN2は柱が標準位置の場合を示す

料金表

■柱標準タイプ　関東間サイズ（3尺～6尺）

	呼称奥行	D	600N／m² アール型 ポリカ	600N／m² アール型 熱遮ポリカ	1500N／m² アール型 ポリカ	1500N／m² アール型 熱遮ポリカ
単体　1.0間 柱芯々1665 屋根巾1850	3尺	870	¥ 86,900	¥ 90,100	¥ 99,100	¥102,000
	4尺	1170	¥ 92,000	¥ 95,200	¥105,200	¥108,200
	5尺	1470	¥ 98,900	¥102,800	¥113,600	¥117,700
	6尺	1770	¥104,600	¥109,300	¥121,600	¥126,300
単体　1.5間 柱芯々2575 屋根巾2760	3尺	870	¥106,300	¥110,900	¥130,500	¥135,100
	4尺	1170	¥113,500	¥118,300	¥139,300	¥143,900
	5尺	1470	¥123,400	¥129,400	¥152,000	¥158,000
	6尺	1770	¥131,700	¥138,700	¥163,300	¥170,500
単体　2.0間 柱芯々3485 屋根巾3670	3尺	870	¥127,400	¥133,500	¥163,500	¥169,300
	4尺	1170	¥136,300	¥142,700	¥175,100	¥181,100
	5尺	1470	¥148,600	¥156,600	¥192,100	¥200,300
	6尺	1770	¥160,300	¥169,900	¥207,000	¥216,400
多連結1.0間 柱芯々1820 屋根巾1820	3尺	870	¥ 70,800	¥ 74,000	¥ 88,500	¥ 91,400
	4尺	1170	¥ 75,500	¥ 78,700	¥ 94,300	¥ 97,300
	5尺	1470	¥ 81,800	¥ 85,700	¥102,900	¥107,000
	6尺	1770	¥ 87,000	¥ 91,700	¥109,800	¥114,500
多連結1.5間 柱芯々2730 屋根巾2730	3尺	870	¥ 90,100	¥ 94,700	¥114,400	¥119,000
	4尺	1170	¥ 97,000	¥101,800	¥122,900	¥127,500
	5尺	1470	¥105,600	¥111,600	¥134,300	¥140,300
	6尺	1770	¥114,400	¥121,400	¥146,100	¥153,300
多連結2.0間 柱芯々3640 屋根巾3640	3尺	870	¥116,700	¥122,800	¥147,400	¥153,200
	4尺	1170	¥125,300	¥131,700	¥158,700	¥164,700
	5尺	1470	¥137,800	¥145,800	¥174,400	¥182,600
	6尺	1770	¥148,400	¥158,000	¥189,800	¥199,200

※バルコニーに施工する際には、下記の部品が＜柱本数分＞別途必要となります。

躯体式バルコニー取付部品	コーナー用 柱1本分ブラケット2個入り	¥ 6,800
	中間用　柱1本分ブラケット2個入り	¥ 6,800

ロング柱加算額（+500mm）	柱標準タイプ	柱奥行移動タイプ
単体	¥ 5,000	¥ 6,100
多連結	¥ 2,900	¥ 2,900

■柱奥行移動タイプ　関東間サイズ（3尺～7尺）

	呼称奥行	D	600N／m² アール型 ポリカ	600N／m² アール型 熱遮ポリカ	1500N／m² アール型 ポリカ	1500N／m² アール型 熱遮ポリカ
単体　1.0間 柱芯々1665 屋根巾1850	3尺	870	¥ 99,900	¥103,100	¥120,200	¥123,100
	4尺	1170	¥105,000	¥108,200	¥126,300	¥129,300
	5尺	1470	¥111,900	¥115,800	¥134,700	¥138,800
	6尺	1770	¥117,600	¥122,300	¥142,700	¥147,400
	7尺	2070	¥127,000	¥132,500	¥156,000	¥161,500
単体　1.5間 柱芯々2575 屋根巾2760	3尺	870	¥122,300	¥126,900	¥157,500	¥162,100
	4尺	1170	¥129,500	¥134,300	¥166,300	¥170,900
	5尺	1470	¥139,400	¥145,400	¥179,000	¥185,000
	6尺	1770	¥147,700	¥154,700	¥190,300	¥197,500
	7尺	2070	¥162,500	¥170,800	¥210,100	¥218,500
単体　2.0間 柱芯々3485 屋根巾3670	3尺	870	¥147,100	¥153,200	¥198,700	¥204,500
	4尺	1170	¥156,000	¥162,400	¥210,300	¥216,300
	5尺	1470	¥168,300	¥176,300	¥227,300	¥235,500
	6尺	1770	¥180,000	¥189,600	¥242,200	¥251,600
	7尺	2070	¥195,500	¥206,600	¥268,300	¥279,300
多連結1.0間 柱芯々1820 屋根巾1820	3尺	870	¥ 82,200	¥ 85,400	¥108,000	¥110,900
	4尺	1170	¥ 86,900	¥ 90,100	¥113,800	¥116,800
	5尺	1470	¥ 93,200	¥ 97,100	¥122,400	¥126,500
	6尺	1770	¥ 98,400	¥103,100	¥129,300	¥134,000
	7尺	2070	¥107,200	¥112,700	¥141,800	¥147,300
多連結1.5間 柱芯々2730 屋根巾2730	3尺	870	¥104,500	¥109,100	¥139,800	¥144,400
	4尺	1170	¥111,400	¥116,200	¥148,300	¥152,900
	5尺	1470	¥120,000	¥126,000	¥159,700	¥165,700
	6尺	1770	¥128,800	¥135,800	¥171,500	¥178,700
	7尺	2070	¥142,700	¥151,000	¥190,400	¥198,800
多連結2.0間 柱芯々3640 屋根巾3640	3尺	870	¥134,800	¥140,900	¥181,000	¥186,800
	4尺	1170	¥143,400	¥149,800	¥192,300	¥198,300
	5尺	1470	¥155,900	¥163,900	¥208,000	¥216,200
	6尺	1770	¥166,500	¥176,100	¥223,400	¥232,800
	7尺	2070	¥181,200	¥192,300	¥248,600	¥259,600

■オプション

前面パネル（柱標準タイプ）

高さ ＼ 幅	1.0間（1,860mm） ポリカ	1.0間（1,860mm） 遮熱ポリカ	1.5間（2,770mm） ポリカ	1.5間（2,770mm） 遮熱ポリカ	2.0間（3,680mm） ポリカ	2.0間（3,680mm） 遮熱ポリカ
1段　800mm	¥ 41,200	¥ 41,200	¥ 71,200	¥ 74,000	¥ 89,500	¥ 93,000
1段　1,000mm	¥ 44,500	¥ 46,800	¥ 78,100	¥ 81,500	¥ 99,400	¥104,000
2段　1,600mm	¥ 81,900	¥ 81,900	¥125,200	¥130,800	¥161,600	¥168,600
2段　2,000mm	¥ 88,600	¥ 93,200	¥141,100	¥147,900	¥181,500	¥190,700
ロング柱加算	¥ 0	¥ 0	¥ 4,300	¥ 4,300	¥ 4,300	¥ 4,300

吊り下げ式物干し（標準）	1本入り	¥9,700
	2本入り	¥19,400

吊り下げ式物干し（ロング）	1本入り	¥12,200
	2本入り	¥24,300

前面パネル（柱奥行移動タイプ）

高さ ＼ 幅	1.0間（1,860mm） ポリカ	1.0間（1,860mm） 遮熱ポリカ	1.5間（2,770mm） ポリカ	1.5間（2,770mm） 遮熱ポリカ	2.0間（3,680mm） ポリカ	2.0間（3,680mm） 遮熱ポリカ
1段　800mm	¥ 41,200	¥ 41,200	¥ 71,500	¥ 74,300	¥ 89,800	¥ 93,300
1段　1,000mm	¥ 44,500	¥ 46,800	¥ 78,400	¥ 81,800	¥ 99,700	¥104,300
2段　1,600mm	¥ 81,900	¥ 81,900	¥125,500	¥131,100	¥161,900	¥168,900
2段　2,000mm	¥ 88,600	¥ 93,200	¥141,400	¥148,200	¥181,800	¥191,000

※躯体式バルコニー用の1.5間・2.0間用には中間柱固定用に取付部品を別途手配ください。